www.poggispa.com

TRADITION & INNOVATION

MADE IN ITALY

POGGI®

trasmissioni meccaniche s.p.a.

CINGHIE E PULEGGE POLY-V
POLY-V BELTS AND PULLEYS
POLY-V RIPPENBÄNDER UND SCHEIBEN
COURROIES ET POULIES POLY-V
CORREAS Y POLEAS POLY-V

TRASMISSIONI TRAPEZOIDALI

V-BELTS DRIVES - KEILRIEMENANTRIEBE

TRANSMISSIONS TRAPÉZOÏDALES - TRANSMISIONES TRAPECIALES

Trasmissioni POLY-V

POLY-V drives - Antriebe POLY-V
Transmissions POLY-V - Transmisiones POLY-V

	Pagina Page Seite Page Página
Introduzione Introduction Einleitung Introduction Introducción	**A-4**
Sezioni cinghie e pulegge POLY-V Sections of POLY-V belts and pulleys Profile von POLY-V Rippenbändern und Scheiben Sections des courroies et des poulies POLY-V Perfiles de las correas y de las poleas POLY-V	**A-6**
Cinghie POLY-V POLY-V belts POLY-V-Rippenbänder Courroies POLY-V Correas POLY-V	**A-7**
Pulegge POLY-V per bussola conica POLY-V belt pulleys for taperbush POLY-V Riemenscheiben für Spannbuchse Poulies POLY-V pour moyeu amovible Poleas POLY-V para casquillo cónico SYSTEM-P®	**A-9**
Pulegge POLY-V per bussola conica POLY-V belt pulleys for taperbush POLY-V Riemenscheiben für Spannbuchse Poulies POLY-V pour moyeu amovible Poleas POLY-V para casquillo cónico POGGILOCK® 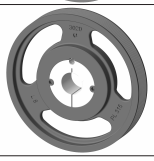	**A-23**
Calcolo delle trasmissioni Selection procedure of drives Berechnung von Antrieben Calcul des transmissions Cálculo de las transmisiones	**A-33**
Montaggio delle trasmissioni Assembling of drives Montage von Antrieben Montage des transmissions Montaje de las transmisiones	**A-52**
Tolleranze di costruzione delle pulegge Tolerance specifications for pulleys Fertigungstoleranzen für die Riemenscheiben Tolérances de fabrication pour les poulies Tolerancias de fabricación de las poleas	**A-57**

Cinghie e pulegge POLY-V a norme ISO 9982

POLY-V belts and pulleys acc.to ISO 9982 specifications
POLY-V Riemen und Scheiben genormt nach ISO 9982
Courroies et poulies POLY-V selon normes ISO 9982
Correas y poleas POLY-V según normas ISO 9982

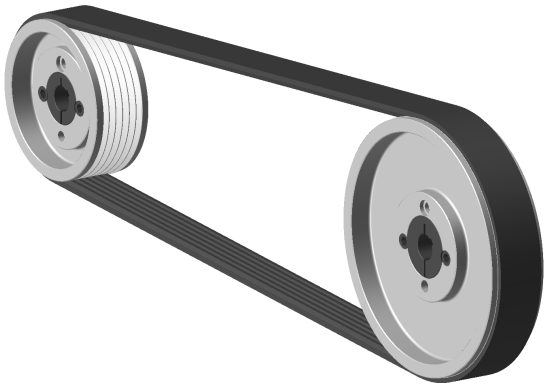

DESCRIZIONE

La POLY-V è una cinghia in gomma chiusa ad anello, nervata nel senso della lunghezza con rilievi di sezione triangolare.
L'armatura è composta di una sola serie di fili ritorti ad alta resistenza avvolti in continuo su tutta la larghezza.
Le gole delle pulegge sono previste per ricevere le nervature delle cinghie.

DESCRIPTION

The POLY-V belt is constructed with an uninterrupted strength member of synthetic cord extending across the whole width of the belt and a base portion containing a series of a longitudinal V-ribs. The belt runs on grooved pulleys and its ribs completely fill the grooves.

AUFBAU

Der POLY-V-Riemen ist konstruiert mit ununterbrochenen, vestärkten und synthetischen Cordstränge, ausgedehnt über die ganze Breite des Riemens, mit längelangen hochbeständigen V-Rippen im Unterbau.
Der Riemen läuft in Rillenscheiben, die von den Rippen ganz ausgefüllt werden.

DESCRIPTION

La POLY-V est une courroie caoutchoutée sans fin, rainurée dans le sens de la longueur par des dents de section triangulaire.
L'armature de force est composée d'une seule nappe de câbles à haute résistance, enroulés en continu sur toute la largeur.
Les sillons des poulies sont prévus pour recevoir les dents des courroies.

DESCRIPCIÓN

La POLY-V es una correa de caucho cerrada sin-fin y ranurada longitudinalmente con canales de sección triangular.
El elemento de tracción es formado por una sola serie de cables trenzados de alta resistencia, enrollados en continuo y repartidos a lo ancho de la correa.
Las gargantas de las poleas estan previstas para acoger los perfiles de las correas.

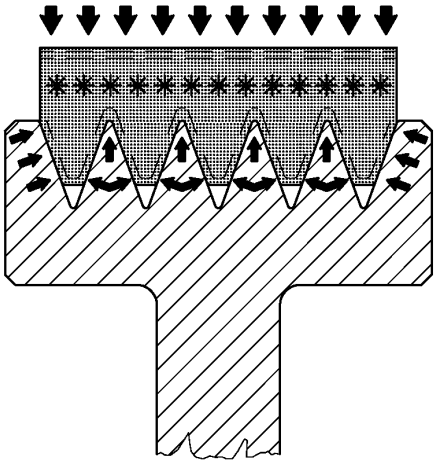

FUNZIONAMENTO

L'incomprimibilità della gomma assicura una ripartizione omogenea della pressione sulla intera superficie di contatto cinghia-puleggia.
Questa superficie di contatto è tre volte superiore in una cinghia POLY-V rispetto a quella di una cinghia piatta della stessa larghezza.
Contrariamente a quanto avviene nelle cinghie trapezoidali in cui l'aderenza cinghia-puleggia è ottenuta solo sui fianchi della stessa, quella della POLY-V è ottenuta dal contatto di tutta la superficie della cinghia sulla sua puleggia.

ADVANTAGES

The POLY-V belt drive employs the incompressible fluid characteristics of many rubber and rubber-like compounds to distribute pressure evenly over all parts of the driving surface. This surface is ribbed to provide a contact area of approximately three times that of a flat belt of the same width. Unlike V-belts, the POLY-V belt is made for the closest possible fit into the pulley, with continuous contact between the ribbed surface of the belt and the pulley grooves.

VORTEILE

Die POLY-V Antriebe verwenden die inkompressible Fluideigenschaften von vielen gummi und gummiähnlichen Verbindungen, um der Druck gleichmäßig auf alle Teilen der Antriebsfläche zu verteilen. Diese Oberfläche ist gerippt, um eine Kontaktfläche, ca. dreimal größer als die einer Flachriemen der gleiche Breite zu gewährleisten. Unähnlich die Keilriemen, sind die Poly-V Riemen passend für die möglichst gut Verbindung in der Scheibe, mit dauerhaftem Kontakt zwischen der gerippten Oberfläche des Riemens und die Rillen der Scheibe.

AVANTAGES

L'incompressibilité du caoutchouc assure une répartition homogène de la pression sur toute la surface de contact courroie-poulie.
Celle-ci est trois fois plus grande pour une courroie POLY-V que pour une courroie plate de même largeur. Contrairement aux courroies trapézoïdales dont l'adhérence courroie-poulie est obtenue sur les flancs de la courroie par coincement dans sa gorge, celle de la POLY-V est obtenue par le contact de toute la surface de la courroie sur sa poulie.

VENTAJAS

La resistencia a la compresión del caucho asegura un reparto homogéneo de la presión sobre toda la superficie de contacto polea/correa. Dicha superficie de contacto es tres veces superior en una correa POLY-V que en una correa plana del mismo ancho. Contrariamente a los que sucede en el caso de las correas trapeciales en las cuales la adherencia correa/polea se obtiene solo sobre los flancos de las mismas, en las correas POLY-V dicha adherencia se produce en el contacto de toda la superficie de la correa.

Caratteristiche delle cinghie POLY-V

Features of the POLY-V belts
Eigenschaften der POLY-V-Bänder
Caractéristiques des courroies POLY-V
Características de las correas POLY-V

Le caratteristiche sono: **1) la sezione;** **2) la lunghezza effettiva;** **3) il numero delle nervature.**	Design features are: 1) the cross section; 2) the actual length; 3) the number of ribs.	Hauptmerkmale sind: 1) das Riemenprofil; 2) die Wirkungsvolle Riemenlänge; 3) die Anzahl der Rippen.	Les caractéristiques sont: 1) la section; 2) la longueur effective; 3) le nombre de dents.	Las características son: 1) el perfil; 2) la longitud efectiva; 3) el número de dientes.
La cinghia POLY-V è costruita in tre sezioni, denominate sezione J, L, M.	Available in three sections designated **J, L, M** to cover the whole range of POLY-V requirements.	Mit nur 3 Profilen werden praktisch alle POLY-V Anwendungen gerecht. Sie werden mit den Buchstaben **J, L,** und **M** bezeichnet.	La courroie POLY-V est fabriquée en 3 sections, **J, L,** et **M** qui couvrent toutes demandes des transmissions POLY-V.	Sólo tres perfiles **J, L, M** cubren todas las exigencias de las transmisiones POLY-V.

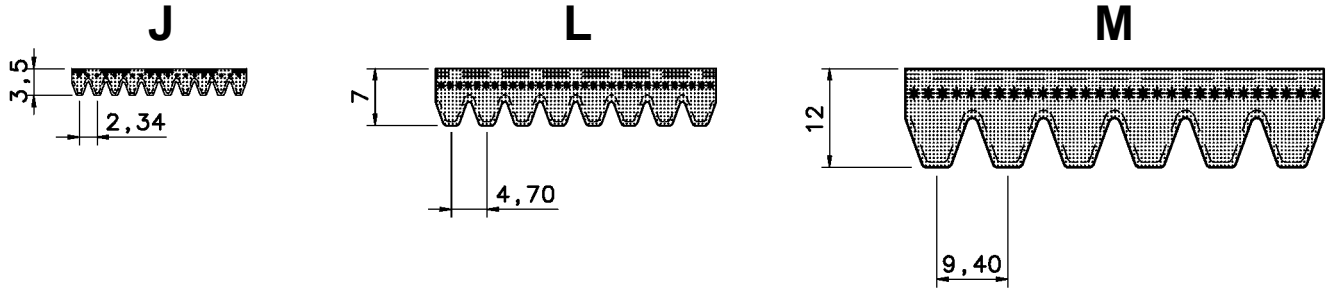

La lunghezza effettiva di una cinghia POLY-V è la lunghezza misurata sul fondo della nervatura, corrispondente al diametro esterno della puleggia, rispettando le condizioni definite qui di seguito.	The actual length of a POLY-V belt is taken at the rib bottom that corresponds to the pulley outside diameter. One shall take into consideration the following data.	Die wirkungsvolle Länge eines POLY-V-Riemens ist die auf dem Boden der Rippen gemessene Länge, die dem Aussendurchmesser der Riemenscheibe entspricht, indem man die nachstehenden Bedingungen erfüllt.	La longueur effective d'une courroie POLY-V est la longueur mesurée au fond des dents de courroie, correspondant au diamètre extérieur de la poulie, en respectant les conditions établies ci-après.	La longitud efectiva de una correa POLY-V es la longitud que se mide en el fondo de los dientes, correspondiente al diámetro exterior de la polea, respectando las condiciones indicadas más abajo.

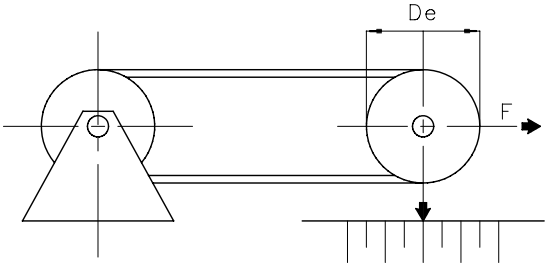

Condizioni per la misurazione
Measurement conditions
Abmessungen der Riemenlängen
Conditions de mésure
Condiciones de medida

Sezione cinghia Belt section Riemenprofil Section courroie Perfil correa	**J** < 457	**J** > 457	**L**	**M**
Diametro esterno De della puleggia (mm) Pulley outside diameter **De** (mm) Außendurchmesser **De** der Scheibe (mm) Diamètre extérieur **De** de la poulie (mm) Diámetro exterior **De** de la polea (mm)	32,35 ± 0,05	80,88 ± 0,05	161,76 ± 0,05	242,67 ± 0,05
Circonferenza della puleggia (mm) Pulley circumference (mm) Umfangskreis der Scheibe (mm) Circonférence de la poulie (mm) Circunferencia de la polea (mm)	101,6	254	508	762
Tensione F da applicare per ogni nervatura (*daN) Tension **F** per rib (*daN) Spannung **F** pro Rippe (*daN) Tension **F** par dent (*daN) Tensión **F** por diente (*daN)	4,50		18,00	45,00

* 1 daN = 1,02 kg

Sezioni cinghie e pulegge POLY-V

Sections of POLY-V belts and pulleys
Profile von POLY-V Rippenbändern und Scheiben
Sections des courroies et des poulies POLY-V
Perfiles de las correas y de las poleas POLY-V

Le = Lunghezza effettiva standard (mm)
Standard actual length (mm)
Standard Wirkungsvolle Riemenlänge (mm)
Longueur effective standard (mm)
Longitud efectiva estándar (mm)

kg = Peso della cinghia al metro per 10 nervature (kg/m)
Weight for one metre by 10 ribs (kg/m)
Gewicht für Riemenlänge 1 m pro 10 Rippen (kg/m)
Poids par mètre de courroie par 10 dents (kg/m)
Peso por metro de correa por 10 dientes (kg/m)

N°z = Numero di nervature standard
Standard number of ribs
Standard Anzahl der Rippen
N.bre de dents standard
Cantidad de dientes estándar

***g.i. = Galoppino interno (mm)**
Inside idler pulley (mm)
Innen-Spannrolle (mm)
Galet tendeur intérieur (mm)
Rodilllo tensor interior (mm)

***g.e. = Galoppino esterno (mm)**
Outside idler pulley (mm)
Außen-Spannrolle (mm)
Galet tendeur extérieur (mm)
Rodilllo tensor exterior (mm)

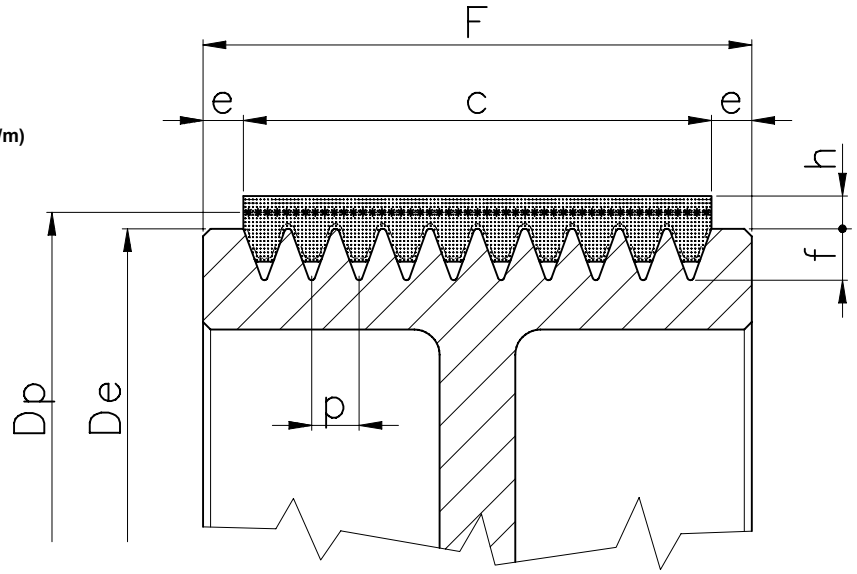

***Il diametro del galoppino tendicinghia non deve essere inferiore ai minimi indicati in tabella.**
*The minimum diameter for an idler pulley is specified in the table.
*Der Mindestdurchmesser der Spannrolle ist in der Tabelle angegeben.
*Le diamètre du galet tendeur ne doit pas être inférieur au minimum indiqué dans le tableau.
*El diámetro del rodillo tensor no debe ser inferior al minimo indicado en la tabla.

Per ottenere il diametro primitivo (Dp) aggiungere al diametro esterno (De) i seguenti valori:
The pitch diameter (Dp) can be obtained by adding the following values to the outside diameter (De):
Um den Wirklänge (Dp) zu erhalten zum Aussendurchmesser (De) die folgenden Werte hinzufügen:
Pour obtenir le diamètre primitif (Dp) ajouter au diamètre extérieur (De) les valeurs suivantes:
Para obtener el diámetro primitivo (Dp) añadir al diámetro exterior (De) los valores siguientes:

Sezione / Section / Profil / Section / Perfil			
	J	**=**	**2,2 mm**
	L	**=**	**4,0 mm**
	M	**=**	**5,2 mm**

Dimensioni Dimensions Abmessungen Dimensions Dimensiones		**Sezione cinghia** Belt section Riemenprofil Section courroie Perfil correa **J**	**Sezione cinghia** Belt section Riemenprofil Section courroie Perfil correa **L**	**Sezione cinghia** Belt section Riemenprofil Section courroie Perfil correa **M**
Dati della cinghia Belt data Riemenmaße Données de la courroie Detalles de la correa	**p**	2,34 mm	4,70 mm	9,40 mm
	h	~ 1,79 mm	~ 4,39 mm	~ 6,49 mm
	f	2,21 mm	5,11mm	10,21 mm
	c	(p · z) = 2,34 · z	(p · z) = 4,70 · z	(p · z) = 9,40 · z
	Le	(15” ÷ 98”) 381 ÷ 2489 mm	(37,5” ÷ 240”) 954 ÷ 6096 mm	(90” ÷ 601”) 2286 ÷ 15266 mm
	kg	(10 · z) ~ 0,08 kg/m	(10 · z) ~ 0,32 kg/m	(10 · z) ~ 1,10 kg/m
	N° z	4 - 6 - 8 - 10 - 12 - 16 - 20	6 - 8 - 10 - 12 - 16 - 20	6 - 8 - 10 - 12 - 14 - 16 - 18 - 20
Dati della puleggia Pulley data Scheibenmaße Données de la poulie Detalles de la polea	**De**	≥ Ø 18 mm	≥ Ø 70 mm	≥ Ø 180 mm
	Dp	De + 2,2 mm	De + 4,0 mm	De + 5,2 mm
	e	2,5 mm	5 mm	8 mm
	*** g.i.**	≥ Ø 18 mm	≥ Ø 70 mm	≥ Ø 180 mm
	*** g.e.**	≥ Ø 40 mm	≥ Ø 120 mm	≥ Ø 280 mm

Lunghezze standard

Standard belt lengths
Standard-Riemenlängen
Longueurs courroies standard
Longitudes correas estándar

Sezione cinghia
Belt section
Riemenprofil
Section courroie
Perfil correa

J

Codice Item number Codierung Code Código	**Lunghezza effettiva** Actual length Wirklänge Longueur effective Longitud efectiva		**Tolleranze** Tolerances Toleranzwerten Tolérances Tolerancias mm	
	mm	**Pollici** Inches Zoll Pouces Pulgad.	**+**	**-**
11J0381..	381	15,0	2,5	5,0
11J0406..	406	16,0	2,5	5,0
11J0432..	432	17,0	2,5	5,0
11J0457..	457	18,0	5,0	5,0
11J0483..	483	19,0	5,0	5,0
11J0508..	508	20,0	5,0	5,0
11J0559..	559	22,0	5,0	5,0
11J0610..	610	24,0	5,0	5,0
11J0660..	660	26,0	5,0	5,0
11J0711..	711	28,0	5,0	5,0
11J0723..	723	28,5	5,0	5,0
11J0762..	762	30,0	5,0	7,5
11J0813..	813	32,0	5,0	7,5
11J0864..	864	34,0	5,0	7,5
11J0914..	914	36,0	5,0	7,5
11J0955..	955	37,6	5,0	7,5
11J0965..	965	38,0	5,0	7,5
11J1016..	1016	40,0	5,0	10,0
11J1092..	1092	43,0	5,0	10,0
11J1168..	1168	46,0	5,0	10,0
11J1200..	1200	47,2	5,0	10,0
11J1244..	1244	49,0	5,0	10,0
11J1270..	1270	50,0	5,0	10,0
11J1280..	1280	50,4	5,0	10,0
11J1321..	1321	52,0	5,0	10,0
11J1397..	1397	55,0	5,0	10,0
11J1428..	1428	56,2	5,0	12,5
11J1473..	1473	58,0	5,0	12,5
11J1549..	1549	61,0	5,0	12,5
11J1651..	1651	65,0	5,0	12,5
11J1752..	1752	69,0	7,5	15,0
11J1854..	1854	73,0	7,5	15,0
11J1956..	1956	77,0	7,5	15,0
11J1992..	1992	78,5	7,5	17,5
11J2083..	2083	82,0	7,5	17,5
11J2210..	2210	87,0	7,5	17,5
11J2337..	2337	92,0	10,0	17,5
11J2489..	2489	98,0	10,0	20,0

Sezione cinghia
Belt section
Riemenprofil
Section courroie
Perfil correa

L

Codice Item number Codierung Code Código	**Lunghezza effettiva** Actual length Wirklänge Longueur effective Longitud efectiva		**Tolleranze** Tolerances Toleranzwerten Tolérances Tolerancias mm	
	mm	**Pollici** Inches Zoll Pouces Pulgad.	**+**	**-**
11L0954..	954	37,5	5,0	7,5
11L0991..	991	39,0	5,0	10,0
11L1075..	1075	42,3	5,0	10,0
11L1270..	1270	50,0	5,0	10,0
11L1333..	1333	52,4	5,0	10,0
11L1371..	1371	53,9	5,0	10,0
11L1397..	1397	55,0	5,0	10,0
11L1422..	1422	55,9	5,0	10,0
11L1562..	1562	61,4	5,0	12,5
11L1613..	1613	63,5	5,0	12,5
11L1664..	1664	65,5	5,0	12,5
11L1715..	1715	67,5	7,5	15,0
11L1764..	1764	69,4	7,5	15,0
11L1803..	1803	70,9	7,5	15,0
11L1841..	1841	72,4	7,5	15,0
11L1943..	1943	76,4	7,5	15,0
11L1981..	1981	77,9	7,5	15,0
11L2020..	2020	79,5	7,5	15,0
11L2070..	2070	81,4	7,5	17,5
11L2096..	2096	82,5	7,5	17,5
11L2134..	2134	84,0	7,5	17,5
11L2197..	2197	86,4	7,5	17,5
11L2235..	2235	87,9	10,0	17,5
11L2324..	2324	91,4	10,0	17,5
11L2362..	2362	92,9	10,0	20,0
11L2476..	2476	97,4	10,0	20,0
11L2515..	2515	99,0	10,0	20,0
11L2705..	2705	106,4	10,0	22,5
11L2743..	2743	107,9	10,0	22,5
11L2845..	2845	112,0	10,0	22,5
11L2895..	2895	113,9	10,0	22,5
11L2921..	2921	115,0	10,0	22,5
11L2997..	2997	117,9	10,0	25,0
11L3086..	3086	121,4	10,0	25,0
11L3124..	3124	122,9	10,0	25,0
11L3289..	3289	129,4	12,5	25,0
11L3327..	3327	130,9	12,5	27,5
11L3492..	3492	137,4	12,5	27,5
11L3696..	3696	145,5	15,0	30,0
11L4051..	4051	159,4	15,0	30,0
11L4191..	4191	165,0	15,0	32,5
11L4470..	4470	175,9	17,5	35,0
11L4622..	4622	181,9	17,5	35,0
11L5029..	5029	197,9	20,0	40,0
11L5385..	5385	212,0	20,0	40,0
11L6096..	6096	240,0	22,5	40,0

Sezione cinghia
Belt section
Riemenprofil
Section courroie
Perfil correa

M

Codice Item number Codierung Code Código	**Lunghezza effettiva** Actual length Wirklänge Longueur effective Longitud efectiva		**Tolleranze** Tolerances Toleranzwerten Tolérances Tolerancias mm	
	mm	**Pollici** Inches Zoll Pouces Pulgad.	**+**	**-**
11M2286..	2286	90,0	10,0	17,5
11M2388..	2388	94,0	10,0	20,0
11M2515..	2515	99,0	10,0	20,0
11M2693..	2693	106,0	10,0	20,0
11M2832..	2832	111,5	10,0	22,5
11M2921..	2921	115,0	10,0	22,5
11M3010..	3010	118,5	10,0	22,5
11M3124..	3124	123,0	10,0	25,0
11M3327..	3327	131,0	12,5	27,5
11M3531..	3531	139,0	12,5	27,5
11M3734..	3734	147,0	15,0	30,0
11M4089..	4089	161,0	15,0	30,0
11M4191..	4191	165,0	15,0	32,5
11M4470..	4470	176,0	17,5	35,0
11M4648..	4648	183,0	17,5	35,0
11M5029..	5029	198,0	20,0	40,0
11M5410..	5410	213,0	20,0	40,0
11M6121..	6121	241,0	22,5	40,0
11M6883..	6883	271,0	27,5	55,0
11M7646..	7646	301,0	30,0	60,0
11M8408..	8408	331,0	32,5	65,0
11M9169..	9169	361,0	35,0	72,5
11M9931..	9931	391,0	37,5	80,0
11M10693..	10693	421,0	42,5	85,0
11M12217..	12217	481,0	47,5	95,0
11M13741..	13741	541,0	55,0	107,5
11M15266..	15266	601,0	60,0	120,0

Numero di nervature standard
Standard number of ribs
Standard Anzahl der Rippen
Nombre de dents standard
Número de dientes estándar

J

4 - 6 - 8 - 10 - 12 - 16 - 20

Numero di nervature standard
Standard number of ribs
Standard Anzahl der Rippen
Nombre de dents standard
Número de dientes estándar

L

6 - 8 - 10 - 12 - 16 - 20

Numero di nervature standard
Standard number of ribs
Standard Anzahl der Rippen
Nombre de dents standard
Número de dientes estándar

M

6 - 8 - 10 - 12 - 14 - 16 - 18 - 20

CODICE ARTICOLO: per ottenere il codice completo, sostituire ai puntini il numero delle nervature richieste.
Code number: at the time of the ordering, please replace the dots by the number of ribs required to get the right item number.
Bestellcode: Bei Bestellung die Punkte durch die gewünschte Anzahl der Rippen ersetzen um die richtige Bestellcode zu haben.
Numéro de code: à la commande, veuillez remplacer les points par le nombre de dents souhatée pour obtenir le numéro de code complet.
Código: en el pedido, les rogamos reemplazar los puntos por el número de dientes deseado para obtener el número de código compléto.

POGGI®

Pulegge POLY-V per bussola conica SYSTEM-P®

POLY-V belt pulleys for taperbush SYSTEM-P®

POLY-V Riemenscheiben für Spannbuchse SYSTEM-P®

Poulies POLY-V pour moyeu amovible SYSTEM-P®

Poleas POLY-V para casquillo cónico SYSTEM-P®

Pulegge POLY-V per bussola conica SYSTEM-P®

POLY-V belt pulleys for taperbush SYSTEM-P®
POLY-V Riemenscheiben für Spannbuchse SYSTEM-P®
Poulies POLY-V pour moyeu amovible SYSTEM-P®
Poleas POLY-V para casquillo cónico SYSTEM-P®

Forme costruttive

Design features - Konstruktionsmerkmale - Caractéristiques - Características

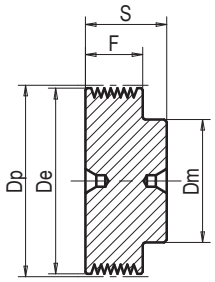

1

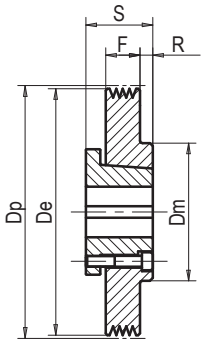

2

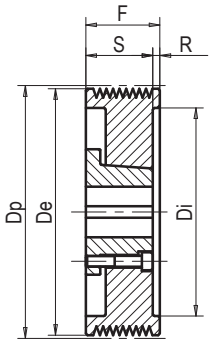

3

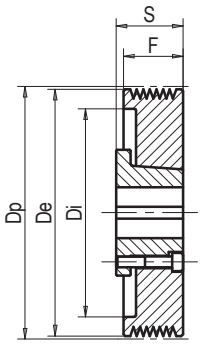

3B

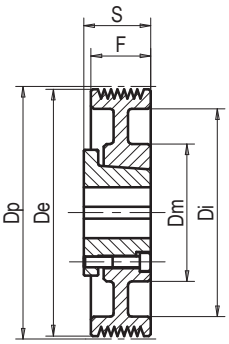

4

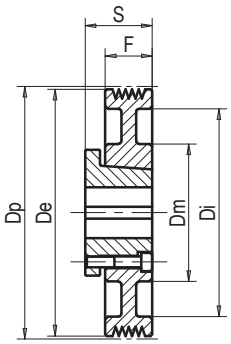

4A

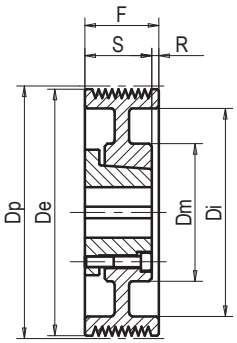

5

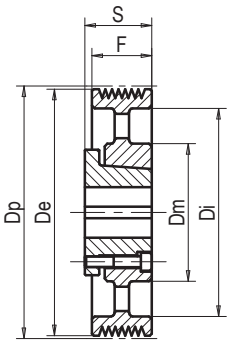

6

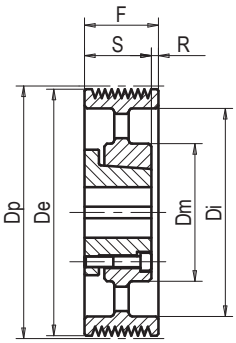

7

Pulegge POLY-V per bussola conica SYSTEM-P®

POLY-V belt pulleys for taperbush SYSTEM-P®

POLY-V Riemenscheiben für Spannbuchse SYSTEM-P®

Poulies POLY-V pour moyeu amovible SYSTEM-P®

Poleas POLY-V para casquillo cónico SYSTEM-P®

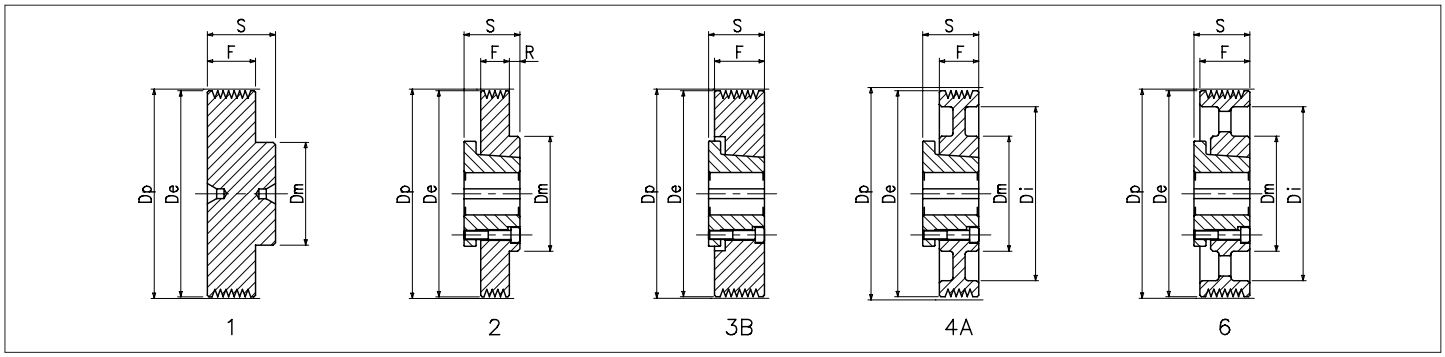

J 8 gole - grooves - Rillen - gorges - canales

Materiale Material Werkstoff Matériel Material	Codice Item number Codierung Code Código	Descrizione Designation Bezeichnung Désignation Referencia	Bussola Bush Buchse Moyeu Casquillo	Foro Bore Bohrung Alésage Agujero max mm	De mm	Dm mm	Di mm	F mm	S mm	R mm	Peso Weight Gewicht Poids Peso kg
Alluminio Alluminium - Alluminium Alluminium - Aluminio	12J02008	20 J 8 - 1	-	-	18	15	-	24	30	-	0,020
	12J02508	25 J 8 - 1	-	-	23	15	-	24	30	-	0,030
	12J03208	32 J 8 - 1	-	-	30	20	-	24	30	-	0,050
	12J03608	36 J 8 - 1	-	-	34	25	-	24	30	-	0,060
	12J04008	40 J 8 - 1	-	-	38	30	-	24	30	-	0,080
	12J04508	45 J 8 - 1	-	-	43	30	-	24	30	-	0,100
	12J05008	50 J 8 - 1	-	-	48	40	-	24	30	-	0,130
	12J05608	56 J 8 - 1	-	-	54	40	-	24	30	-	0,160
Ghisa Cast iron - Grauguß - Fonte - Fundición	12J06308	B 63 J 8 - 3B	2016	20	61	-	-	24	27	-	0,280
	12J07108	B 71 J 8 - 2	2825	30	69	65	-	24	37	1,0	0,400
	12J07508	B 75 J 8 - 2	2825	30	73	65	-	24	37	1,0	0,480
	12J08008	B 80 J 8 - 2	2825	30	78	65	-	24	37	1,0	0,580
	12J08508	B 85 J 8 - 2	2825	30	83	65	-	24	37	1,0	0,700
	12J09008	B 90 J 8 - 2	2825	30	88	65	-	24	37	1,0	0,800
	12J09508	B 95 J 8 - 2	3825	40	93	75	-	24	37	1,0	0,780
	12J10008	B 100 J 8 - 2	3825	40	98	75	-	24	37	1,0	0,910
	12J10608	B 106 J 8 - 2	3825	40	104	75	-	24	37	1,0	1,060
	12J11208	B 112 J 8 - 2	3825	40	110	75	-	24	37	1,0	1,300
	12J11808	B 118 J 8 - 4A	3825	40	116	75	102,0	24	37	-	0,920
	12J12508	B 125 J 8 - 4A	3825	40	123	75	109,0	24	37	-	1,650
	12J13208	B 132 J 8 - 4A	3825	40	130	75	115,0	24	37	-	1,550
	12J14008	B 140 J 8 - 4A	3825	40	138	75	125,0	24	37	-	1,600
	12J16008	B 160 J 8 - 4A	4830	50	158	95	144,0	24	45	-	1,930
	12J18008	B 180 J 8 - 4A	4830	50	178	95	164,0	24	45	-	2,516
	12J20008	B 200 J 8 - 6 **	4830	50	198	95	184,0	24	45	-	2,300
	12J22408	B 224 J 8 - 6 **	4830	50	222	95	208,0	24	45	-	2,420
	12J25008	B 250 J 8 - 6 **	4830	50	248	95	234,0	24	45	-	2,660
	12J28008	B 280 J 8 - 6 **	4830	50	278	95	264,0	24	45	-	3,260
	12J31508	B 315 J 8 - 6 **	6035	65	313	130	293,0	24	53	-	5,200
	12J35508	B 355 J 8 - 6 **	6035	65	353	130	333,0	24	53	-	5,900
	12J40008	B 400 J 8 - 6 **	6035	65	398	130	378,0	24	53	-	6,000

* **A richiesta** - On request - Auf Anfrage - Sur demande - Bajo consulta.

** **Ad esaurimento** - To be sold out - Bis Ausverkauf - À épuiser - A agotar.

Pulegge POLY-V per bussola conica SYSTEM-P®

POLY-V belt pulleys for taperbush SYSTEM-P®
POLY-V Riemenscheiben für Spannbuchse SYSTEM-P®
Poulies POLY-V pour moyeu amovible SYSTEM-P®
Poleas POLY-V para casquillo cónico SYSTEM-P®

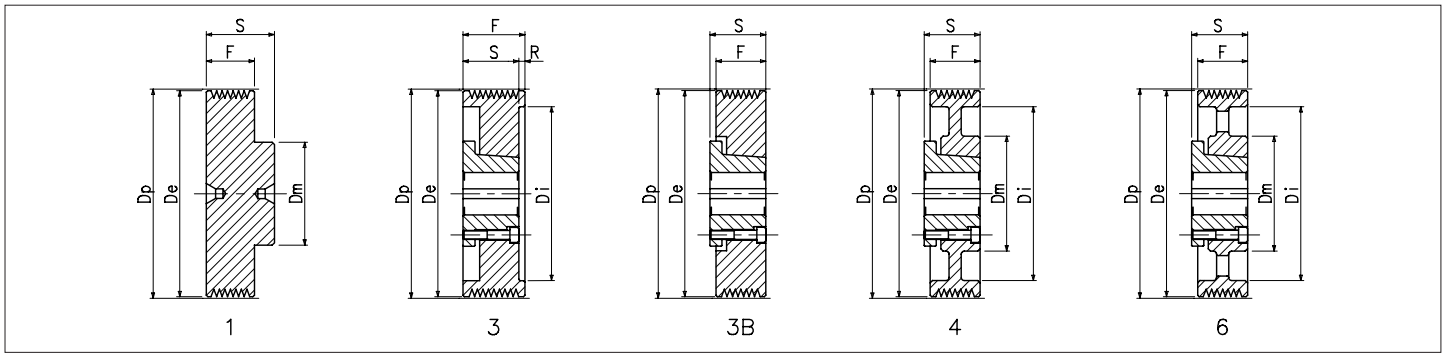

J 12 gole - grooves - Rillen - gorges - canales

Materiale Material Werkstoff Matériel Material	Codice Item number Codierung Code Código	Descrizione Designation Bezeichnung Désignation Referencia	Bussola Bush Buchse Moyeu Casquillo	Foro Bore Bohrung Alésage Agujero max mm	De mm	Dm mm	Di mm	F mm	S mm	R mm	Peso Weight Gewicht Poids Peso kg
Alluminio Alluminium - Alluminium Alluminium - Aluminio	12J03212	32 J 12 - 1	-	-	30	20	-	32	40	-	0,060
	12J03612	36 J 12 - 1	-	-	34	25	-	32	40	-	0,090
	12J04012	40 J 12 - 1	-	-	38	30	-	32	40	-	0,100
	12J04512	45 J 12 - 1	-	-	43	30	-	32	40	-	0,130
	12J05012	50 J 12 - 1	-	-	48	40	-	32	40	-	0,170
	12J05612	56 J 12 - 1	-	-	54	40	-	32	40	-	0,210
Ghisa Cast iron - Grauguß - Fonte - Fundición	12J06312	B 63 J 12 - 3	2016	20	61	-	47,0	32	27	5,0	0,330
	12J07112	B 71 J 12 - 3B	2825	30	69	-	-	32	37	-	0,440
	12J07512	B 75 J 12 - 3B	2825	30	73	-	-	32	37	-	0,540
	12J08012	B 80 J 12 - 3B	2825	30	78	-	-	32	37	-	0,640
	12J08512	B 85 J 12 - 3B	2825	30	83	-	-	32	37	-	0,760
	12J09012	B 90 J 12 - 3B	2825	30	88	-	-	32	37	-	0,880
	12J09512	B 95 J 12 - 3B	3825	40	93	-	-	32	37	-	0,870
	12J10012	B 100 J 12 - 3B	3825	40	98	-	-	32	37	-	1,010
	12J10612	B 106 J 12 - 3B	3825	40	104	-	-	32	37	-	1,180
	12J11212	B 112 J 12 - 3B	3825	40	110	-	-	32	37	-	1,380
	12J11812	B 118 J 12 - 4	3825	40	116	75	100,0	32	37	-	1,450
	12J12512	B 125 J 12 - 4	3825	40	123	75	109,0	32	37	-	1,800
	12J13212	B 132 J 12 - 4	3825	40	130	75	116,0	32	37	-	1,470
	12J14012	B 140 J 12 - 4	3825	40	138	75	118,0	32	37	-	1,720
	12J16012	B 160 J 12 - 4	3825	40	158	75	144,0	32	37	-	1,860
	12J18012	B 180 J 12 - 4	4830	50	178	95	164,0	32	45	-	2,620
	12J20012	B 200 J 12 - 4	4830	50	198	95	184,0	32	45	-	3,540
	12J22412	B 224 J 12 - 6 **	6035	65	222	130	208,0	32	53	-	3,840
	12J25012	B 250 J 12 - 6 **	6035	65	248	130	234,0	32	53	-	4,000
	12J28012	B 280 J 12 - 6 **	6035	65	278	130	264,0	32	53	-	4,680
	12J31512	B 315 J 12 - 6 **	6035	65	313	130	299,0	32	53	-	5,200
	12J35512	B 355 J 12 - 6 **	6035	65	353	130	333,0	32	53	-	6,000
	12J40012	B 400 J 12 - 6 **	6035	65	398	130	378,0	32	53	-	7,000

* **A richiesta** - On request - Auf Anfrage - Sur demande - Bajo consulta.

** **Ad esaurimento** - To be sold out - Bis Ausverkauf - À épuiser - A agotar.

Pulegge POLY-V per bussola conica SYSTEM-P®

POLY-V belt pulleys for taperbush SYSTEM-P®

POLY-V Riemenscheiben für Spannbuchse SYSTEM-P®

Poulies POLY-V pour moyeu amovible SYSTEM-P®

Poleas POLY-V para casquillo cónico SYSTEM-P®

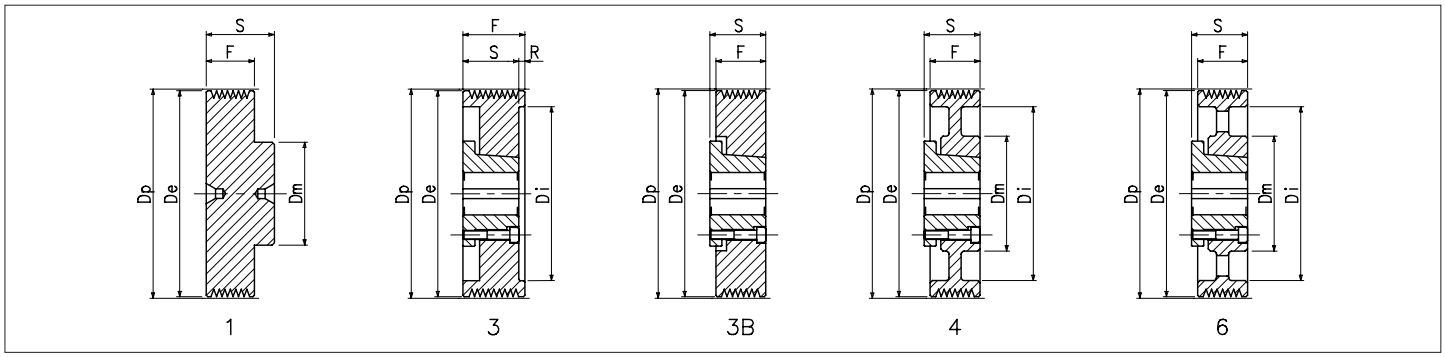

J 16 gole - grooves - Rillen - gorges - canales

Materiale Material Werkstoff Matériel Material	Codice Item number Codierung Code Código	Descrizione Designation Bezeichnung Désignation Referencia	Bussola Bush Buchse Moyeu Casquillo	Foro Bore Bohrung Alésage Agujero max mm	De mm	Dm mm	Di mm	F mm	S mm	R mm	Peso Weight Gewicht Poids Peso kg
Alluminio Alluminium - Alluminium Alluminium - Aluminio	12J04516	45 J 16 - 1	-	-	43	30	-	42	48	-	0,170
	12J05016	50 J 16 - 1	-	-	48	40	-	42	48	-	0,210
	12J05616	56 J 16 - 1	-	-	54	40	-	42	48	-	0,270
	12J06216	62 J 16 - 1	-	-	60	45	-	42	48	-	0,330
	12J06516	65 J 16 - 1	-	-	63	45	-	42	48	-	0,360
	12J06916	69 J 16 - 1	-	-	67	50	-	42	48	-	0,410
Ghisa Cast iron - Grauguß - Fonte - Fundición	12J06316	B 63 J 16 - 3	2016	20	61	-	47,0	42	27	15,0	0,400
	12J07116	B 71 J 16 - 3	2825	30	69	-	59,0	42	37	5,0	0,500
	12J07516	B 75 J 16 - 3	2825	30	73	-	59,0	42	37	5,0	0,620
	12J08016	B 80 J 16 - 3	2825	30	78	-	64,0	42	37	5,0	0,740
	12J08516	B 85 J 16 - 3	2825	30	83	-	69,0	42	37	5,0	0,850
	12J09016	B 90 J 16 - 3	2825	30	88	-	74,0	42	37	5,0	0,980
	12J09516	B 95 J 16 - 3	3825	40	93	-	79,0	42	37	5,0	0,970
	12J10016	B 100 J 16 - 3	3825	40	98	-	84,0	42	37	5,0	1,220
	12J10616	B 106 J 16 - 3	3825	40	104	-	90,0	42	37	5,0	1,300
	12J11216	B 112 J 16 - 3	3825	40	110	-	96,0	42	37	5,0	1,500
	12J11816	B 118 J 16 - 3B	4830	50	116	-	-	42	45	-	1,800
	12J12516	B 125 J 16 - 3B	4830	50	123	-	-	42	45	-	1,950
	12J13216	B 132 J 16 - 3B	4830	50	130	-	-	42	45	-	2,300
	12J14016	B 140 J 16 - 3B	4830	50	138	-	-	42	45	-	2,620
	12J16016	B 160 J 16 - 4	4830	50	158	95	144,0	42	45	-	2,530
	12J18016	B 180 J 16 - 4	5040	55	178	120	164,0	42	58	-	4,400
	12J20016	B 200 J 16 - 4	5040	55	198	120	184,0	42	58	-	4,700
	12J22416	B 224 J 16 - 6 **	6035	65	222	130	202,0	42	53	-	4,800
	12J25016	B 250 J 16 - 6 **	6035	65	248	130	234,0	42	53	-	7,200
	12J28016	B 280 J 16 - 6 **	6035	65	278	130	264,0	42	53	-	5,500
	12J31516	B 315 J 16 - 6	6035	65	313	130	299,0	42	53	-	6,000
	12J35516	B 355 J 16 - 6 **	6035	65	353	130	339,0	42	53	-	7,100
	12J40016	B 400 J 16 - 6 **	6035	65	398	130	378,0	42	53	-	8,700

* **A richiesta** - On request - Auf Anfrage - Sur demande - Bajo consulta.

** **Ad esaurimento** - To be sold out - Bis Ausverkauf - À épuiser - A agotar.

Pulegge POLY-V per bussola conica SYSTEM-P®

POLY-V belt pulleys for taperbush SYSTEM-P®

POLY-V Riemenscheiben für Spannbuchse SYSTEM-P®

Poulies POLY-V pour moyeu amovible SYSTEM-P®

Poleas POLY-V para casquillo cónico SYSTEM-P®

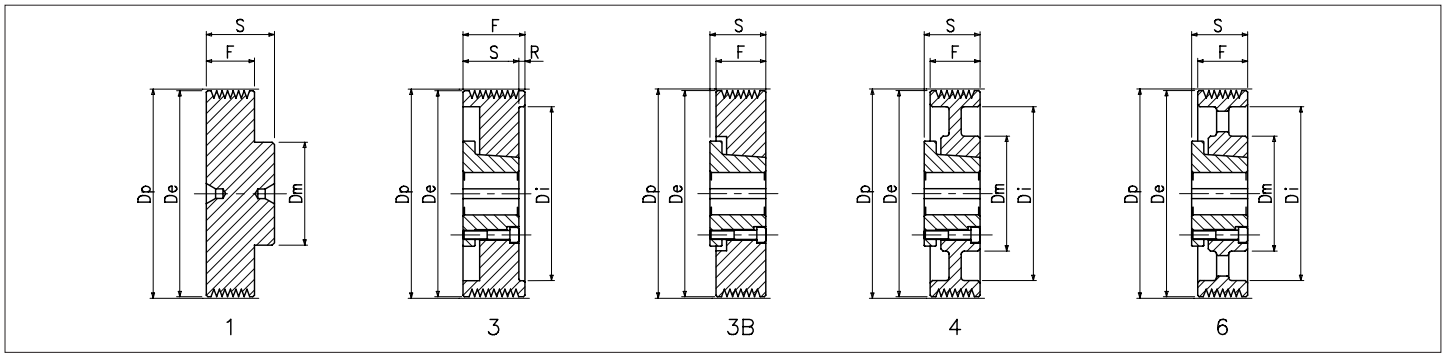

J 20 gole - grooves - Rillen - gorges - canales

Materiale Material Werkstoff Matériel Material	Codice Item number Codierung Code Código	Descrizione Designation Bezeichnung Désignation Referencia	Bussola Bush Buchse Moyeu Casquillo	Foro Bore Bohrung Alésage Agujero max mm	De mm	Dm mm	Di mm	F mm	S mm	R mm	Peso Weight Gewicht Poids Peso kg
Alluminio Alluminium - Alluminium Alluminium - Aluminio	12J04520	45 J 20 - 1	-	-	43	30	-	52	58	-	0,200
	12J05020	50 J 20 - 1	-	-	48	40	-	52	58	-	0,260
	12J05620	56 J 20 - 1	-	-	54	40	-	52	58	-	0,330
	12J06220	62 J 20 - 1	-	-	60	45	-	52	58	-	0,400
	12J06320	63 J 20 - 1	-	-	61	45	-	52	58	-	0,410
	12J06520	65 J 20 - 1	-	-	63	45	-	52	58	-	0,440
	12J06920	69 J 20 - 1	-	-	67	50	-	52	58	-	0,500
Ghisa Cast iron - Grauguß - Fonte - Fundición	12J07120	B 71 J 20 - 3	2825	30	69	-	59,0	52	37	15,0	0,630
	12J07520	B 75 J 20 - 3	2825	30	73	-	59,0	52	37	15,0	0,710
	12J08020	B 80 J 20 - 3	2825	30	78	-	64,0	52	37	15,0	0,830
	12J08520	B 85 J 20 - 3	2825	30	83	-	69,0	52	37	15,0	1,000
	12J09020	B 90 J 20 - 3	2825	30	88	-	74,0	52	37	15,0	1,100
	12J09520	B 95 J 20 - 3	3825	40	93	-	79,0	52	37	15,0	1,100
	12J10020	B 100 J 20 - 3	3825	40	98	-	84,0	52	37	15,0	1,300
	12J10620	B 106 J 20 - 3	3825	40	104	-	90,0	52	37	15,0	1,500
	12J11220	B 112 J 20 - 3	4830	50	110	-	96,0	52	45	7,0	1,600
	12J11820	B 118 J 20 - 3	4830	50	116	-	102,0	52	45	7,0	1,900
	12J12520	B 125 J 20 - 3B	5040	55	123	-	-	52	58	-	2,400
	12J13220	B 132 J 20 - 3B	5040	55	130	-	-	52	58	-	2,800
	12J14020	B 140 J 20 - 3B	5040	55	138	-	-	52	58	-	3,200
	12J16020	B 160 J 20 - 3B	5040	55	158	-	-	52	58	-	4,600
	12J18020	B 180 J 20 - 4	5040	55	178	120	160,0	52	58	-	5,000
	12J20020	B 200 J 20 - 4	5040	55	198	120	180,0	52	58	-	5,200
	12J22420	B 224 J 20 - 6 **	6045	65	222	130	204,0	52	63	-	7,200
	12J25020	B 250 J 20 - 6 **	6045	65	248	130	230,0	52	63	-	7,400
	12J28020	B 280 J 20 - 6 **	6045	65	278	130	260,0	52	63	-	7,600
	12J31520	B 315 J 20 - 6 *	6045	65	313	130	295,0	52	63	-	8,300
	12J35520	B 355 J 20 - 6 **	6045	65	353	130	335,0	52	63	-	9,500
	12J40020	B 400 J 20 - 6 **	6045	65	398	130	380,0	52	63	-	11,000

* **A richiesta** - On request - Auf Anfrage - Sur demande - Bajo consulta.

** **Ad esaurimento** - To be sold out - Bis Ausverkauf - À épuiser - A agotar.

Pulegge POLY-V per bussola conica SYSTEM-®

POLY-V belt pulleys for taperbush SYSTEM-®

POLY-V Riemenscheiben für Spannbuchse SYSTEM-®

Poulies POLY-V pour moyeu amovible SYSTEM-®

Poleas POLY-V para casquillo cónico SYSTEM-®

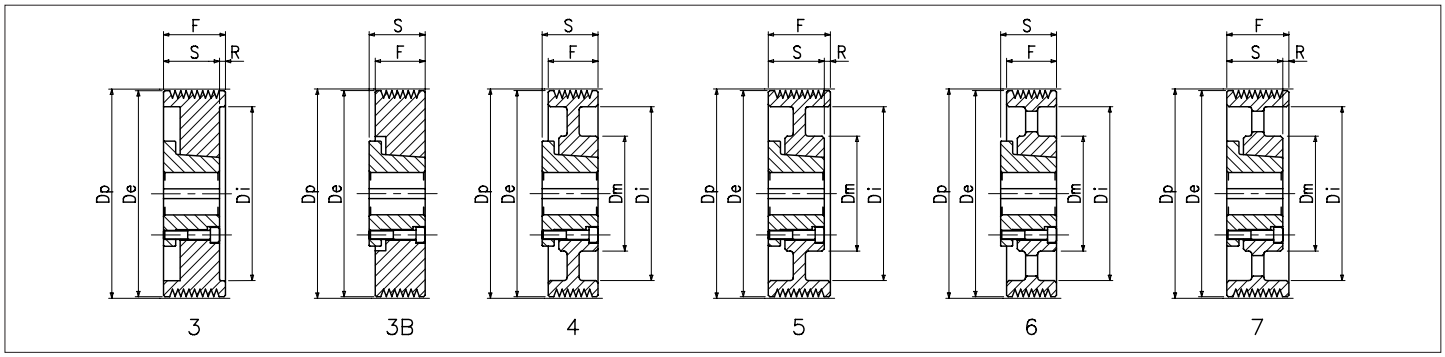

L 8 gole - grooves - Rillen - gorges - canales

Materiale Material Werkstoff Matériel Material	**Codice** Item number Codierung Code Código	**Descrizione** Designation Bezeichnung Désignation Referencia	**Bussola** Bush Buchse Moyeu Casquillo	**Foro** Bore Bohrung Alésage Agujero max mm	De mm	Dm mm	Di mm	F mm	S mm	R mm	**Peso** Weight Gewicht Poids Peso kg
Ghisa Cast iron - Grauguß - Fonte - Fundición	12L07508	B 75 L 8 - 3	2016	20	68	-	48,0	46	27	19,0	0,640
	12L08008	B 80 L 8 - 3	2825	30	73	-	58,5	46	37	9,0	0,670
	12L08508	B 85 L 8 - 3	2825	30	78	-	59,0	46	37	9,0	0,770
	12L09008	B 90 L 8 - 3	2825	30	83	-	59,0	46	37	9,0	1,000
	12L09508	B 95 L 8 - 3	2825	30	88	-	64,0	46	37	9,0	1,300
	12L10008	B 100 L 8 - 3	3825	40	93	-	73,0	46	37	9,0	1,100
	12L10608	B 106 L 8 - 3	3825	40	99	-	80,0	46	37	9,0	1,190
	12L11208	B 112 L 8 - 3B	4830	50	105	-	-	46	45	-	1,200
	12L11808	B 118 L 8 - 3B	4830	50	111	-	-	46	45	-	1,520
	12L12508	B 125 L 8 - 3B	4830	50	118	-	-	46	45	-	1,800
	12L13208	B 132 L 8 - 3B	4830	50	125	-	-	46	45	-	2,000
	12L14008	B 140 L 8 - 3B	4830	50	133	-	-	46	45	-	2,480
	12L16008	B 160 L 8 - 4	4830	50	153	95	133,0	46	45	-	2,470
	12L18008	B 180 L 8 - 4	5040	55	173	120	153,0	46	58	-	4,100
	12L20008	B 200 L 8 - 4	5040	55	193	120	173,0	46	58	-	4,680
	12L22408	B 224 L 8 - 4	5040	55	217	120	197,0	46	58	-	5,100
	12L25008	B 250 L 8 - 6	6035	65	243	130	219,0	46	53	-	6,400
	12L28008	B 280 L 8 - 6	6035	65	273	130	249,0	46	53	-	6,400
	12L31508	B 315 L 8 - 6	6035	65	308	130	284,0	46	53	-	6,800
	12L35508	B 355 L 8 - 6	6035	65	348	130	324,0	46	53	-	8,000
	12L40008	B 400 L 8 - 6	6035	65	393	130	369,0	46	53	-	9,200
	12L45008	B 450 L 8 - 6 **	6035	65	443	130	413,0	46	53	-	12,600
	12L50008	B 500 L 8 - 6 **	6035	65	493	130	463,0	46	53	-	13,000
	12L56008	B 560 L 8 - 6 **	7540	75	553	150	513,0	46	59	-	16,000
	12L63008	B 630 L 8 - 6 **	7540	75	623	150	591,0	46	59	-	16,600

* **A richiesta** - On request - Auf Anfrage - Sur demande - Bajo consulta.

** **Ad esaurimento** - To be sold out - Bis Ausverkauf - À épuiser - A agotar.

Pulegge POLY-V per bussola conica SYSTEM-®

POLY-V belt pulleys for taperbush SYSTEM-®
POLY-V Riemenscheiben für Spannbuchse SYSTEM-®
Poulies POLY-V pour moyeu amovible SYSTEM-®
Poleas POLY-V para casquillo cónico SYSTEM-®

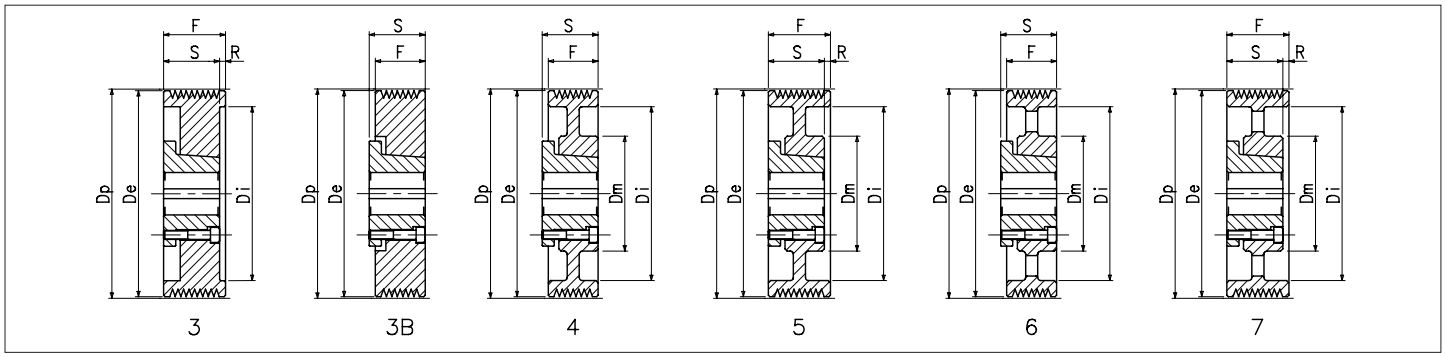

L 12 gole - grooves - Rillen - gorges - canales

Materiale Material Werkstoff Matériel Material	Codice Item number Codierung Code Código	Descrizione Designation Bezeichnung Désignation Referencia	Bussola Bush Buchse Moyeu Casquillo	Foro Bore Bohrung Alésage Agujero max mm	De mm	Dm mm	Di mm	F mm	S mm	R mm	Peso Weight Gewicht Poids Peso kg
Ghisa Cast iron - Grauguß - Fonte - Fundición	12L07512	B 75 L 12 - 3	2016	20	68	-	47,0	67	27	40,0	0,900
	12L08012	B 80 L 12 - 3	2825	30	73	-	42,0	67	37	30,0	1,100
	12L08512	B 85 L 12 - 3	2825	30	78	-	59,0	67	37	30,0	0,960
	12L09012	B 90 L 12 - 3	2825	30	83	-	59,0	67	37	30,0	1,300
	12L09512	B 95 L 12 - 3	2825	30	88	-	60,0	67	37	30,0	1,550
	12L10012	B 100 L 12 - 3	3825	40	93	-	71,0	67	37	30,0	1,400
	12L10612	B 106 L 12 - 3	3825	40	99	-	73,0	67	37	30,0	1,800
	12L11212	B 112 L 12 - 3	3825	40	105	-	79,0	67	37	30,0	2,000
	12L11812	B 118 L 12 - 3	4830	50	111	-	89,0	67	45	22,0	1,900
	12L12512	B 125 L 12 - 3	4830	50	118	-	90,0	67	45	22,0	2,500
	12L13212	B 132 L 12 - 3	5040	55	125	-	103,0	67	58	9,0	2,800
	12L14012	B 140 L 12 - 3	5040	55	133	-	103,0	67	58	9,0	3,400
	12L16012	B 160 L 12 - 3	5040	55	153	-	123,0	67	58	9,0	4,900
	12L18012	B 180 L 12 - 3	5040	55	173	-	147,0	67	58	9,0	6,500
	12L20012	B 200 L 12 - 5	5040	55	193	120	167,0	67	58	9,0	6,200
	12L22412	B 224 L 12 - 5	6045	65	217	130	191,0	67	63	4,0	7,500
	12L25012	B 250 L 12 - 7	6045	65	243	130	217,0	67	63	4,0	7,800
	12L28012	B 280 L 12 - 7	6045	65	273	130	247,0	67	63	4,0	8,800
	12L31512	B 315 L 12 - 5	6045	65	308	130	276,0	67	63	4,0	10,800
	12L35512	B 355 L 12 - 7	6045	65	348	130	316,0	67	63	4,0	12,800
	12L40012	B 400 L 12 - 7	6045	65	393	130	361,0	67	63	4,0	13,300
	12L45012	B 450 L 12 - 6	7060	75	443	150	411,0	67	79	-	19,000
	12L50012	B 500 L 12 - 6	7060	75	493	150	459,0	67	79	-	20,000
	12L56012	B 560 L 12 - 6	7060	75	553	150	521,0	67	79	-	25,000
	12L63012	B 630 L 12 - 6 **	7060	75	623	150	591,0	67	79	-	27,400

* **A richiesta** - On request - Auf Anfrage - Sur demande - Bajo consulta.

** **Ad esaurimento** - To be sold out - Bis Ausverkauf - À épuiser - A agotar.

Pulegge POLY-V per bussola conica SYSTEM-®

POLY-V belt pulleys for taperbush SYSTEM-®
POLY-V Riemenscheiben für Spannbuchse SYSTEM-®
Poulies POLY-V pour moyeu amovible SYSTEM-®
Poleas POLY-V para casquillo cónico SYSTEM-®

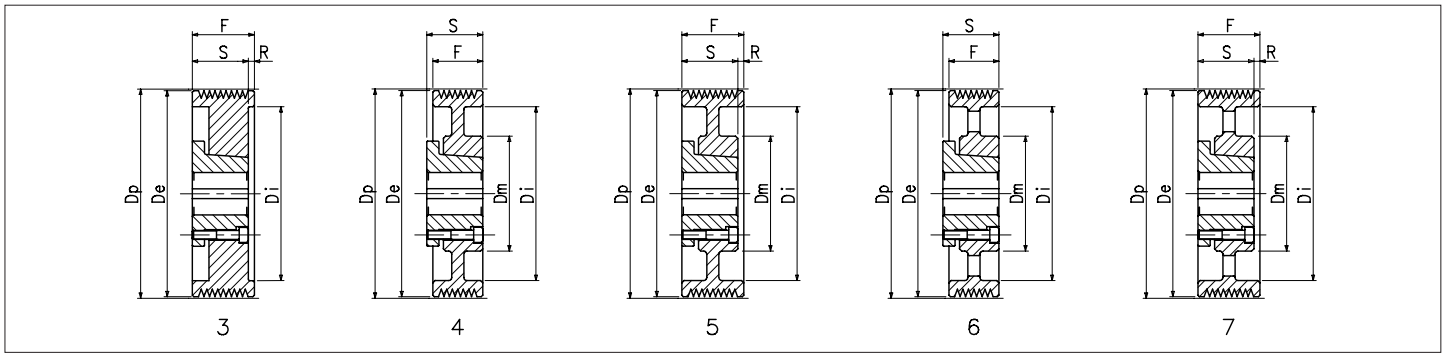

L 16 gole - grooves - Rillen - gorges - canales

Materiale Material Werkstoff Matériel Material	Codice Item number Codierung Code Código	Descrizione Designation Bezeichnung Désignation Referencia	Bussola Bush Buchse Moyeu Casquillo	Foro Bore Bohrung Alésage Agujero max mm	De mm	Dm mm	Di mm	F mm	S mm	R mm	Peso Weight Gewicht Poids Peso kg
Ghisa Cast iron - Grauguß - Fonte - Fundición	12L08516	B 85 L 16 - 3	2825	30	78	-	58,5	86	37	49,0	1,180
	12L09016	B 90 L 16 - 3	2825	30	83	-	59,0	86	37	49,0	1,600
	12L09516	B 95 L 16 - 3	2825	30	88	-	59,0	86	37	49,0	1,700
	12L10016	B 100 L 16 - 3	3825	40	93	-	71,0	86	37	49,0	1,800
	12L10616	B 106 L 16 - 3	3825	40	99	-	76,0	86	37	49,0	2,300
	12L11216	B 112 L 16 - 3	3825	40	105	-	75,0	86	37	49,0	2,490
	12L11816	B 118 L 16 - 3	4830	50	111	-	87,5	86	45	41,0	2,400
	12L12516	B 125 L 16 - 3	4830	50	118	-	87,5	86	45	41,0	2,800
	12L13216	B 132 L 16 - 3	5040	55	125	-	103,0	86	58	28,0	3,220
	12L14016	B 140 L 16 - 3	5040	55	133	-	103,0	86	58	28,0	4,100
	12L16016	B 160 L 16 - 3	5040	55	153	-	123,0	86	58	28,0	5,500
	12L18016	B 180 L 16 - 5	5040	55	173	120	150,0	86	58	28,0	5,500
	12L20016	B 200 L 16 - 5	5040	55	193	120	166,0	86	58	28,0	7,400
	12L22416	B 224 L 16 - 5	6045	65	217	130	187,0	86	63	23,0	9,400
	12L25016	B 250 L 16 - 7	6045	65	243	130	215,0	86	63	23,0	10,700
	12L28016	B 280 L 16 - 7	6045	65	273	130	247,0	86	63	23,0	12,000
	12L31516	B 315 L 16 - 7	6045	65	308	130	278,0	86	63	23,0	12,200
	12L35516	B 355 L 16 - 7	6045	65	348	130	318,0	86	63	23,0	13,800
	12L40016	B 400 L 16 - 7	7060	75	393	150	361,0	86	79	7,0	18,600
	12L45016	B 450 L 16 - 7	7060	75	443	150	411,0	86	79	7,0	22,000
	12L50016	B 500 L 16 - 7	7060	75	493	150	461,0	86	79	7,0	22,000
	12L56016	B 560 L 16 - 7	7060	75	553	150	521,0	86	79	7,0	28,200
	12L63016	B 630 L 16 - 7 **	7060	75	623	150	591,0	86	79	7,0	31,800

* **A richiesta** - On request - Auf Anfrage - Sur demande - Bajo consulta.

** **Ad esaurimento** - To be sold out - Bis Ausverkauf - À épuiser - A agotar.

Pulegge POLY-V per bussola conica SYSTEM-®

POLY-V belt pulleys for taperbush SYSTEM-®

POLY-V Riemenscheiben für Spannbuchse SYSTEM-®

Poulies POLY-V pour moyeu amovible SYSTEM-®

Poleas POLY-V para casquillo cónico SYSTEM-®

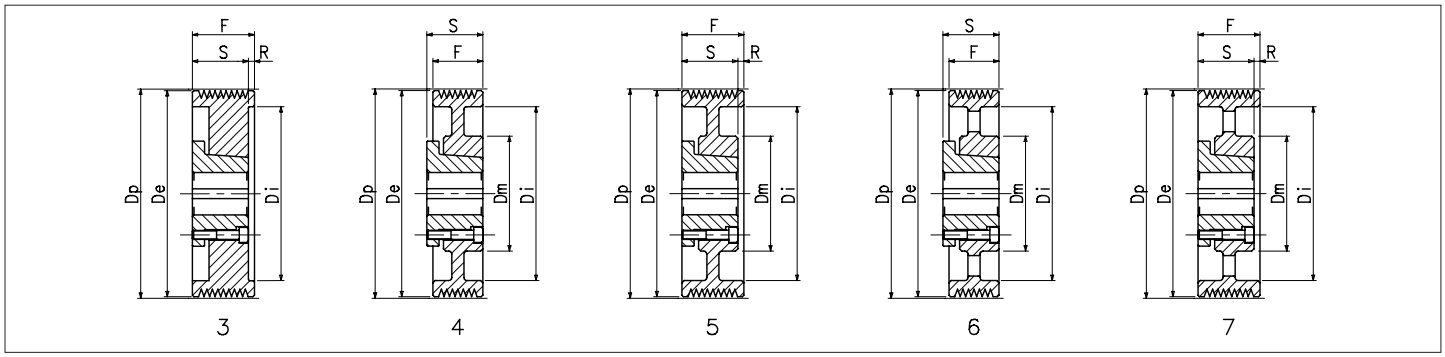

L 20 gole - grooves - Rillen - gorges - canales

Materiale Material Werkstoff Matériel Material	Codice Item number Codierung Code Código	Descrizione Designation Bezeichnung Désignation Referencia	Bussola Bush Buchse Moyeu Casquillo	Foro Bore Bohrung Alésage Agujero max mm	De mm	Dm mm	Di mm	F mm	S mm	R mm	Peso Weight Gewicht Poids Peso kg
Ghisa Cast iron - Grauguß - Fonte - Fundición	12L13220	B 132 L 20 - 3	4830	50	125	-	95,0	105	45	60,0	4,000
	12L14020	B 140 L 20 - 3	5040	55	133	-	110,0	105	58	47,0	4,400
	12L16020	B 160 L 20 - 3	6045	65	153	-	130,0	105	63	42,0	5,800
	12L18020	B 180 L 20 - 3	7060	75	173	-	144,0	105	79	26,0	8,000
	12L20020	B 200 L 20 - 3	7060	75	193	-	164,0	105	79	26,0	11,000
	12L22420	B 224 L 20 - 3	8070	80	217	-	180,0	105	88	17,5	15,400
	12L25020	B 250 L 20 - 3	8070	80	243	-	200,0	105	88	17,5	21,000
	12L28020	B 280 L 20 - 5	8070	80	273	180	240,0	105	88	17,5	18,800
	12L31520	B 315 L 20 - 5 **	8070	80	308	176	274,0	105	88	17,5	22,300
	12L35520	B 355 L 20 - 4	9085	95	348	195	314,0	105	105	-	29,300
	12L40020	B 400 L 20 - 6	9085	95	393	195	353,0	105	105	-	31,000
	12L45020	B 450 L 20 - 6 **	9085	95	443	195	403,0	105	105	-	35,000
	12L50020	B 500 L 20 - 6	9085	95	493	195	453,0	105	105	-	36,200
	12L56020	B 560 L 20 - 6	10095	100	553	220	513,0	105	119	-	47,000
	12L63020	B 630 L 20 - 6 **	10095	100	623	220	581,0	105	119	-	53,000

* **A richiesta** - On request - Auf Anfrage - Sur demande - Bajo consulta.

** **Ad esaurimento** - To be sold out - Bis Ausverkauf - À épuiser - A agotar.

Pulegge POLY-V per bussola conica SYSTEM-®

POLY-V belt pulleys for taperbush SYSTEM-®
POLY-V Riemenscheiben für Spannbuchse SYSTEM-®
Poulies POLY-V pour moyeu amovible SYSTEM-®
Poleas POLY-V para casquillo cónico SYSTEM-®

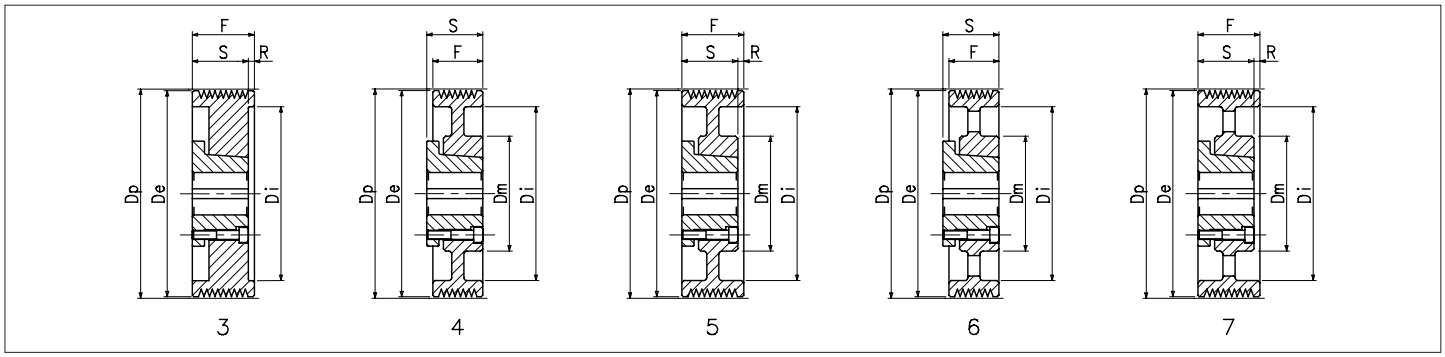

M 6 gole - grooves - Rillen - gorges - canales

Materiale Material Werkstoff Matériel Material	Codice Item number Codierung Code Código	Descrizione Designation Bezeichnung Désignation Referencia	Bussola Bush Buchse Moyeu Casquillo	Foro Bore Bohrung Alésage Agujero max mm	De mm	Dm mm	Di mm	F mm	S mm	R mm	Peso Weight Gewicht Poids Peso kg
Ghisa Cast iron - Grauguß - Fonte - Fundición	12M18006	B 180 M 6 - 3	5040	55	170	-	130,0	73	58	15,0	7,000
	12M19006	B 190 M 6 - 3	5040	55	180	-	140,0	73	58	15,0	7,800
	12M20006	B 200 M 6 - 5	5040	55	190	120	160,0	73	58	15,0	6,400
	12M21206	B 212 M 6 - 5	5040	55	202	120	170,0	73	58	15,0	7,200
	12M22406	B 224 M 6 - 5	5040	55	214	120	180,0	73	58	15,0	8,000
	12M25006	B 250 M 6 - 5	6045	65	240	130	205,0	73	63	10,0	9,000
	12M28006	B 280 M 6 - 5	6045	65	270	130	230,0	73	63	10,0	10,000
	12M31506	B 315 M 6 - 5	6045	65	305	130	272,0	73	63	10,0	11,800
	12M35506	B 355 M 6 - 4	7060	75	345	150	305,0	73	79	-	17,630
	12M40006	B 400 M 6 - 4	7060	75	390	150	350,0	73	79	-	20,190
	12M45006	B 450 M 6 - 4	7060	75	440	150	400,0	73	79	-	23,093
	12M50006	B 500 M 6 - 4	7060	75	490	150	450,0	73	79	-	25,886
	12M56006	B 560 M 6 - 6 **	7060	75	550	150	510,0	73	79	-	29,303
	12M63006	B 630 M 6 - 6 **	7060	75	620	150	580,0	73	79	-	33,290
	12M71006	B 710 M 6 - 6 **	8070	80	700	176	660,0	73	88	-	44,800

* **A richiesta** - On request - Auf Anfrage - Sur demande - Bajo consulta.

** **Ad esaurimento** - To be sold out - Bis Ausverkauf - À épuiser - A agotar.

Pulegge POLY-V per bussola conica SYSTEM-®

POLY-V belt pulleys for taperbush SYSTEM-®

POLY-V Riemenscheiben für Spannbuchse SYSTEM-®

Poulies POLY-V pour moyeu amovible SYSTEM-®

Poleas POLY-V para casquillo cónico SYSTEM-®

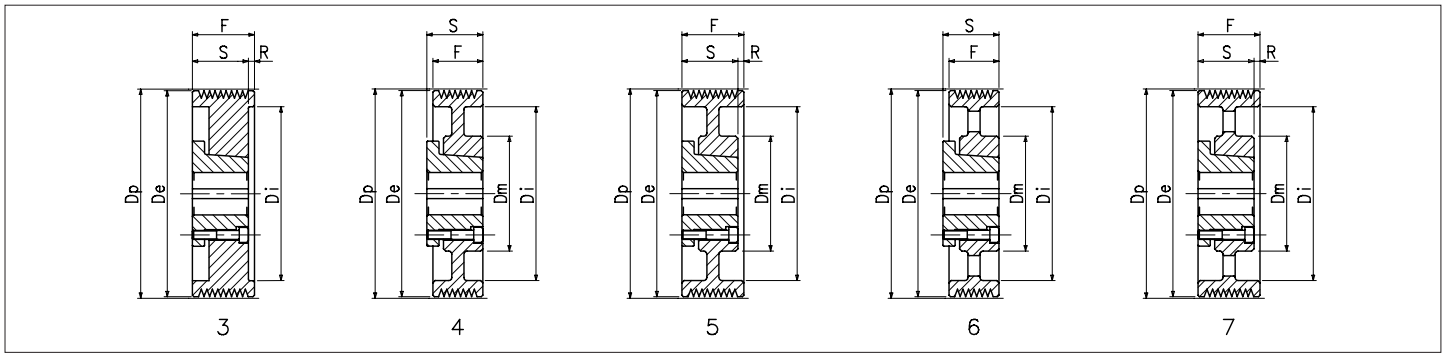

M 10 gole - grooves - Rillen - gorges - canales

Materiale Material Werkstoff Matériel Material	**Codice** Item number Codierung Code Código	**Descrizione** Designation Bezeichnung Désignation Referencia	**Bussola** Bush Buchse Moyeu Casquillo	**Foro** Bore Bohrung Alésage Agujero max mm	De mm	Dm mm	Di mm	F mm	S mm	R mm	**Peso** Weight Gewicht Poids Peso kg
Ghisa Cast iron - Grauguß - Fonte - Fundición	12M18010	B 180 M 10 - 3	6045	65	170	-	130,0	112	63	49,0	9,000
	12M19010	B 190 M 10 - 3	7060	75	180	-	145,0	112	79	33,0	10,450
	12M20010	B 200 M 10 - 3	7060	75	190	-	150,0	112	79	33,0	11,000
	12M21210	B 212 M 10 - 3	8070	80	202	-	165,0	112	88	24,0	12,500
	12M22410	B 224 M 10 - 3	8070	80	214	-	177,0	112	88	24,0	14,500
	12M25010	B 250 M 10 - 3	8070	80	240	-	203,0	112	88	24,0	19,000
	12M28010	B 280 M 10 - 5	8070	80	270	176	233,0	112	88	24,0	19,200
	12M31510	B 315 M 10 - 5	9085	95	305	195	268,0	112	105	7,0	26,000
	12M35510	B 355 M 10 - 5	9085	95	345	195	305,0	112	105	7,0	31,000
	12M40010	B 400 M 10 - 5	9085	95	390	195	350,0	112	105	7,0	31,800
	12M45010	B 450 M 10 - 5	9085	95	440	195	400,0	112	105	7,0	35,200
	12M50010	B 500 M 10 - 5	9085	95	490	195	450,0	112	105	7,0	39,200
	12M56010	B 560 M 10 - 6 **	10095	100	550	220	510,0	112	119	-	56,000
	12M63010	B 630 M 10 - 6 **	10095	100	620	220	580,0	112	119	-	63,000
	12M71010	B 710 M 10 - 6 **	10095	100	700	220	660,0	112	119	-	71,000

* **A richiesta** - On request - Auf Anfrage - Sur demande - Bajo consulta.

** **Ad esaurimento** - To be sold out - Bis Ausverkauf - À épuiser - A agotar.

Pulegge POLY-V per bussola conica SYSTEM-P®

POLY-V belt pulleys for taperbush SYSTEM-P®
POLY-V Riemenscheiben für Spannbuchse SYSTEM-P®
Poulies POLY-V pour moyeu amovible SYSTEM-P®
Poleas POLY-V para casquillo cónico SYSTEM-P®

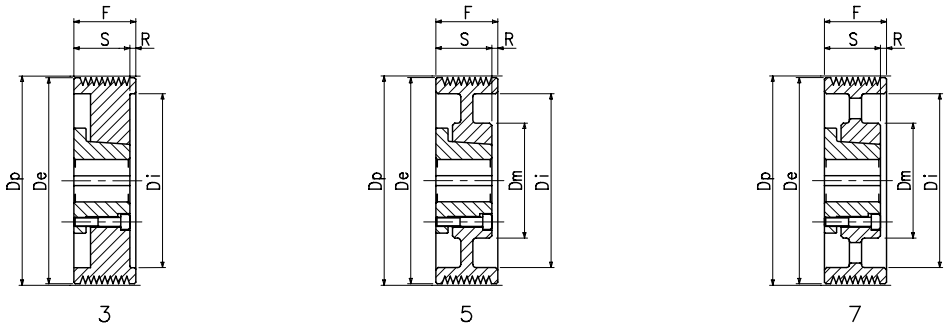

M 16 gole - grooves - Rillen - gorges - canales

Materiale Material Werkstoff Matériel Material	**Codice** Item number Codierung Code Código	**Descrizione** Designation Bezeichnung Désignation Referencia	**Bussola** Bush Buchse Moyeu Casquillo	**Foro** Bore Bohrung Alésage Agujero max mm	De mm	Dm mm	Di mm	F mm	S mm	R mm	**Peso** Weight Gewicht Poids Peso kg
Ghisa Cast iron - Grauguß - Fonte - Fundición	12M18016	B 180 M 16 - 3	6045	65	170	-	130,0	168	63	89,0	11,800
	12M19016	B 190 M 16 - 3	7060	75	180	-	142,0	168	79	89,0	12,550
	12M20016	B 200 M 16 - 3	8070	80	190	-	155,0	168	88	63,0	12,700
	12M21216	B 212 M 16 - 3	9085	95	202	-	166,0	168	105	63,0	15,200
	12M22416	B 224 M 16 - 3	9085	95	214	-	174,0	168	105	63,0	17,800
	12M25016	B 250 M 16 - 3	9085	95	240	-	200,0	168	105	63,0	25,000
	12M28016	B 280 M 16 - 3	9085	95	270	-	230,0	168	105	63,0	32,400
	12M31516	B 315 M 16 - 3	10095	100	305	-	265,0	168	119	49,0	42,600
	12M35516	B 355 M 16 - 5	10095	100	345	220	305,0	168	119	49,0	41,000
	12M40016	B 400 M 16 - 5	10095	100	390	220	350,0	168	119	49,0	51,400
	12M45016	B 450 M 16 - 5 **	10095	100	440	220	400,0	168	119	49,0	56,400
	12M50016	B 500 M 16 - 5	10095	100	490	220	450,0	168	119	49,0	55,500
	12M56016	B 560 M 16 - 7 **	115105	115	550	240	500,0	168	130	38,0	60,000
	12M63016	B 630 M 16 - 7 **	115105	115	620	240	580,0	168	130	38,0	71,000
	12M71016	B 710 M 16 - 7 **	115105	115	700	240	660,0	168	130	38,0	91,250

* **A richiesta** - On request - Auf Anfrage - Sur demande - Bajo consulta.

** **Ad esaurimento** - To be sold out - Bis Ausverkauf - À épuiser - A agotar.

Pulegge POLY-V per bussola conica SYSTEM-®

POLY-V belt pulleys for taperbush SYSTEM-®
POLY-V Riemenscheiben für Spannbuchse SYSTEM-®
Poulies POLY-V pour moyeu amovible SYSTEM-®
Poleas POLY-V para casquillo cónico SYSTEM-®

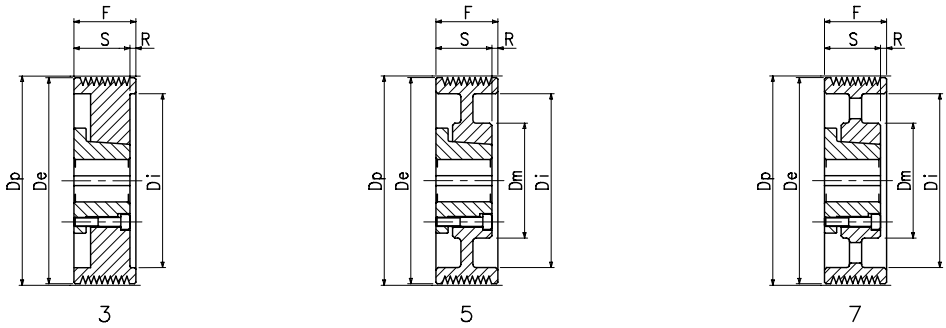

M 20 gole - grooves - Rillen - gorges - canales

Materiale Material Werkstoff Matériel Material	Codice Item number Codierung Code Código	Descrizione Designation Bezeichnung Désignation Referencia	Bussola Bush Buchse Moyeu Casquillo	Foro Bore Bohrung Alésage Agujero max mm	De mm	Dm mm	Di mm	F mm	S mm	R mm	Peso Weight Gewicht Poids Peso kg
Ghisa Cast iron - Grauguß - Fonte - Fundición	12M18020	B 180 M 20 - 3	6045	65	170	-	130,0	205	63	126,0	13,400
	12M19020	B 190 M 20 - 3	7060	75	180	-	142,0	205	79	126,0	14,000
	12M20020	B 200 M 20 - 3	8070	80	190	-	155,0	205	88	100,0	14,650
	12M21220	B 212 M 20 - 3	9085	95	202	-	166,0	205	105	100,0	17,200
	12M22420	B 224 M 20 - 3	9085	95	214	-	174,0	205	105	100,0	20,800
	12M25020	B 250 M 20 - 3 **	9085	95	240	-	200,0	205	105	100,0	27,500
	12M28020	B 280 M 20 - 3	9085	95	270	-	230,0	205	105	100,0	35,750
	12M31520	B 315 M 20 - 3	10095	100	305	-	265,0	205	119	86,0	49,700
	12M35520	B 355 M 20 - 5	10095	100	345	220	305,0	205	119	86,0	45,000
	12M40020	B 400 M 20 - 5	10095	100	390	220	350,0	205	119	86,0	57,200
	12M45020	B 450 M 20 - 5 **	115105	115	440	230	400,0	205	130	75,0	56,000
	12M50020	B 500 M 20 - 5	115105	115	490	230	450,0	205	130	75,0	64,400
	12M56020	B 560 M 20 - 7 **	115105	115	550	230	510,0	205	130	75,0	65,000
	12M63020	B 630 M 20 - 7 *	115105	115	620	230	580,0	205	130	75,0	81,200
	12M71020	B 710 M 20 - 7 **	130120	130	700	250	660,0	205	145	60,0	98,360

* **A richiesta** - On request - Auf Anfrage - Sur demande - Bajo consulta.

** **Ad esaurimento** - To be sold out - Bis Ausverkauf - À épuiser - A agotar.

Pulegge POLY-V per bussola conica POGGILOCK®

POLY-V belt pulleys for taperbush POGGILOCK®

POLY-V Riemenscheiben für Spannbuchse POGGILOCK®

Poulies POLY-V pour moyeu amovible POGGILOCK®

Poleas POLY-V para casquillo cónico POGGILOCK®

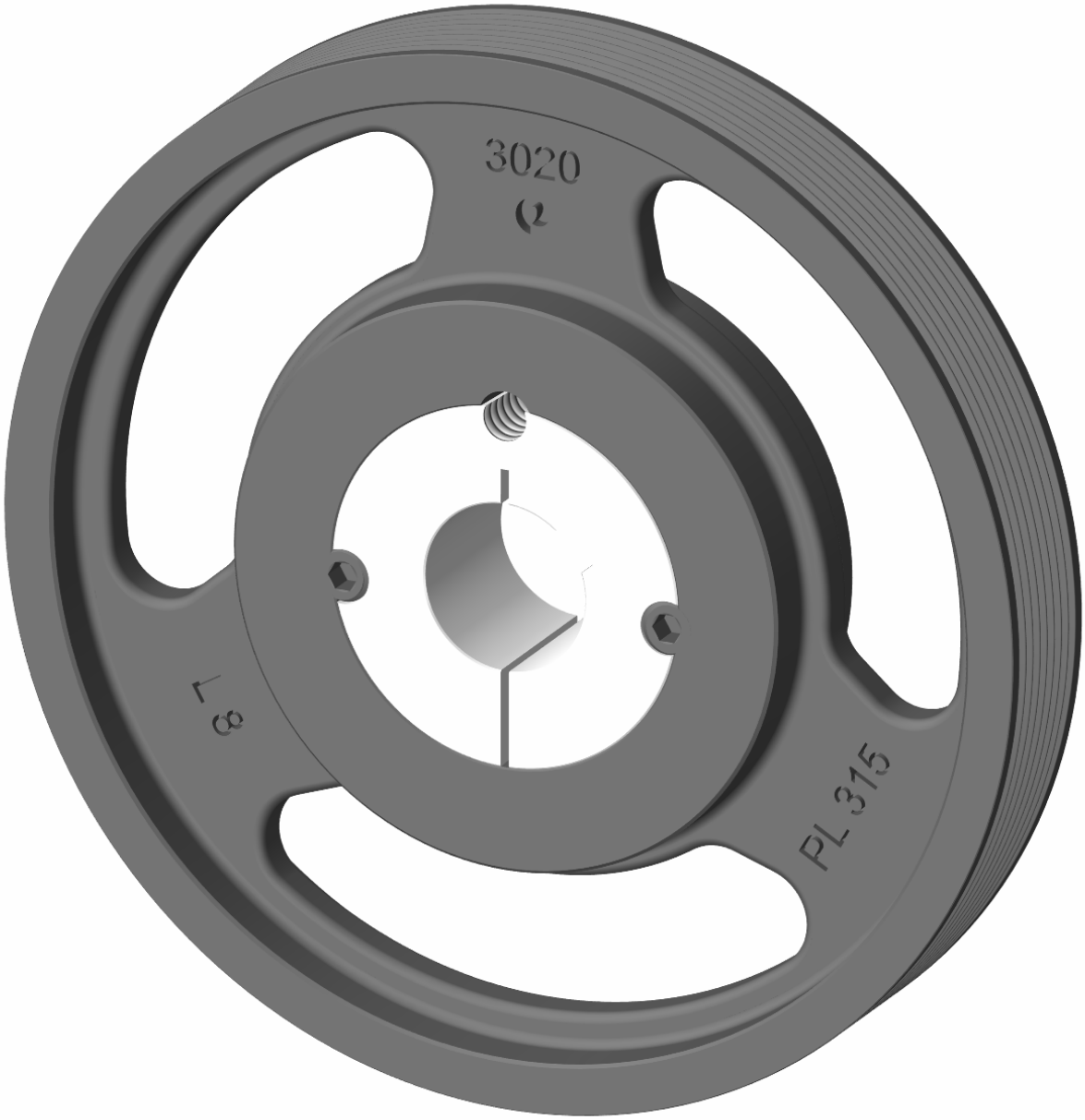

Pulegge POLY-V per bussola conica POGGILOCK®

POLY-V belt pulleys for taperbush POGGILOCK®
POLY-V Riemenscheiben für Spannbuchse POGGILOCK®
Poulies POLY-V pour moyeu amovible POGGILOCK®
Poleas POLY-V para casquillo cónico POGGILOCK®

Forme costruttive

Design features - Konstruktionsmerkmale - Caractéristiques - Características

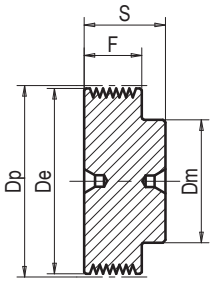

1

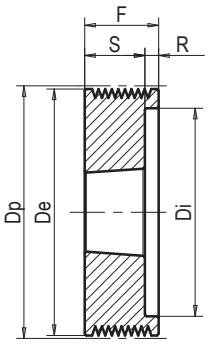

2

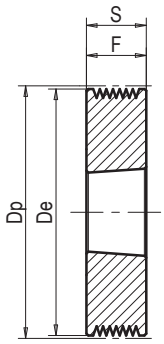

3

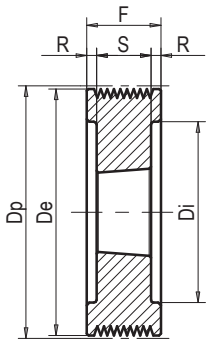

4

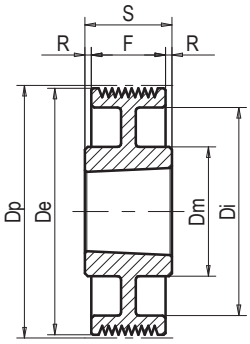

7W

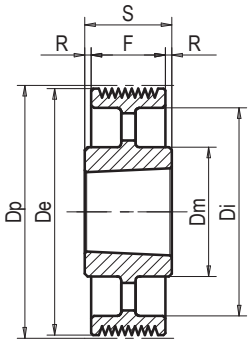

7A

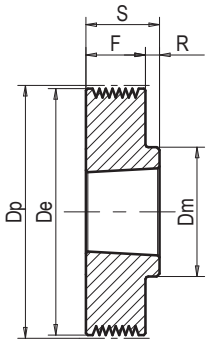

8

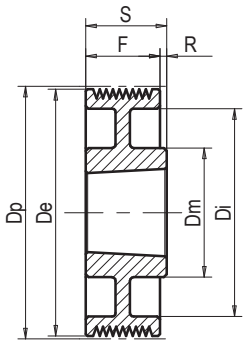

8W

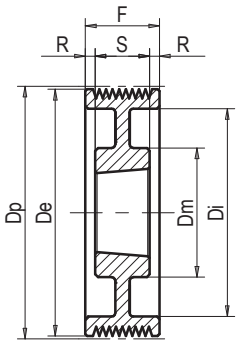

9W

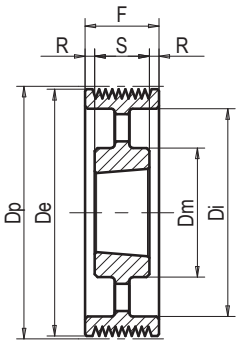

9A

Pulegge POLY-V per bussola conica POGGILOCK®

POLY-V belt pulleys for taperbush POGGILOCK®
POLY-V Riemenscheiben für Spannbuchse POGGILOCK®
Poulies POLY-V pour moyeu amovible POGGILOCK®
Poleas POLY-V para casquillo cónico POGGILOCK®

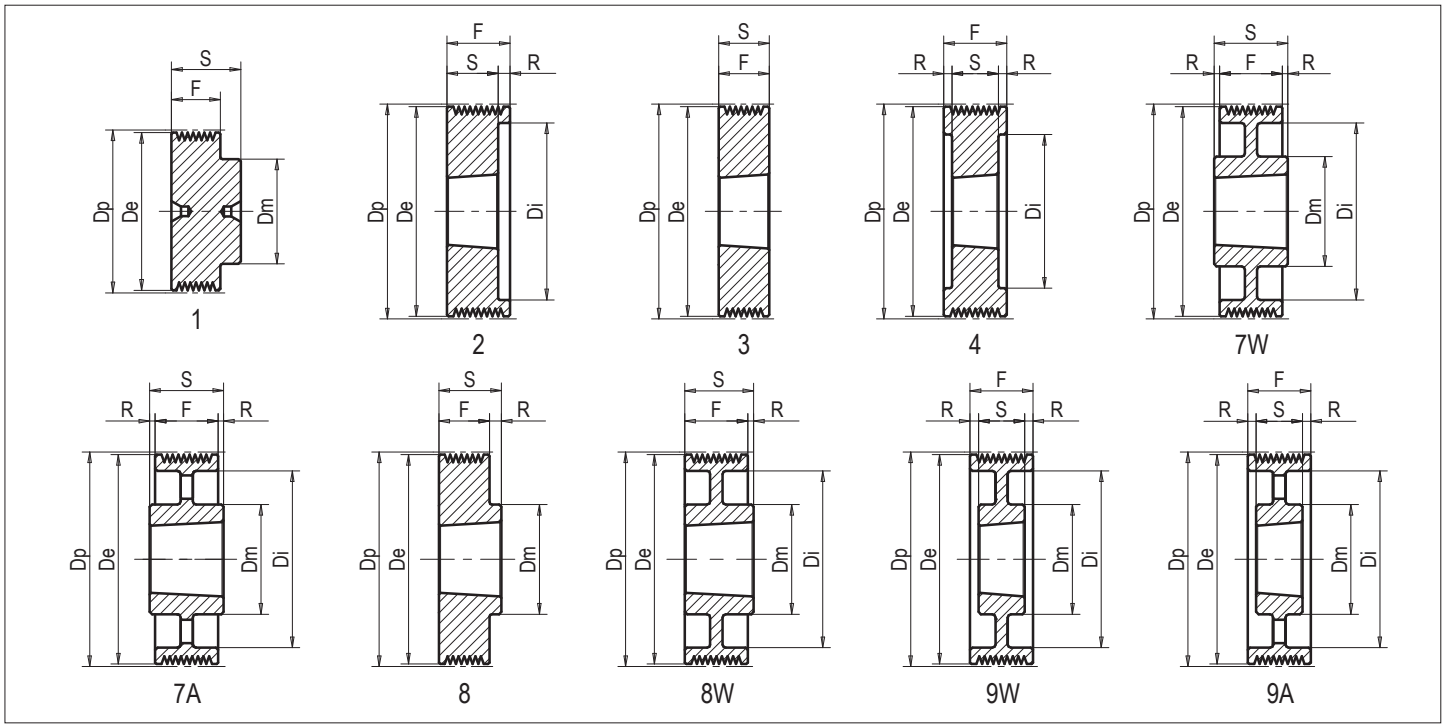

Per le pulegge monoblocco in alluminio (tipo 1), vedere le pagine da A11 a A14.

For monobloc aluminium pulleys (type 1), refer to pages from A11 to A14.

Für die Monoblock-Riemenscheiben aus Aluminium (Typ 1), siehe die Seiten A11 bis A14.

Pour les poulies monobloc (type 1) en aluminium, voir aux pages de A11 à A14.

Para las poleas macizas de aluminio (tipo 1), véase a las páginas desde A11 hasta A14.

J 8 gole - grooves - Rillen - gorges - canales

Materiale Material Werkstoff Matériel Material	**Codice** Item number Codierung Code Código	**Descrizione** Designation Bezeichnung Désignation Referencia	**Bussola** Bush Buchse Moyeu Casquillo	**Foro** Bore Bohrung Alésage Agujero max mm	De mm	Dm mm	Di mm	F mm	S mm	R mm	**Peso** Weight Gewicht Poids Peso kg
Ghisa Cast iron - Grauguß - Fonte - Fundición	57J06008	PL 60 J 8 - 2	1108	28	60	-	46	24	22	2,0	0,260
	57J06308	PL 63 J 8 - 2	1108	28	63	-	47	24	22	2,0	0,305
	57J06708	PL 67 J 8 - 2	1108	28	67	-	51	24	22	2,0	0,370
	57J07108	PL 71 J 8 - 2	1108	28	71	-	55	24	22	2,0	0,436
	57J07508	PL 75 J 8 - 2	1108	28	75	-	59	24	22	2,0	0,510
	57J08008	PL 80 J 8 - 8	1610	42	80	75	-	24	25	1,0	0,408
	57J08508	PL 85 J 8 - 8	1610	42	85	78	-	24	25	1,0	0,520
	57J09008	PL 90 J 8 - 8	1610	42	90	82	-	24	25	1,0	0,630
	57J09508	PL 95 J 8 - 8	1610	42	95	82	-	24	25	1,0	0,760
	57J10008	PL 100 J 8 - 8	1610	42	100	82	-	24	25	1,0	0,900
	57J10608	PL 106 J 8 - 8	1610	42	106	88	-	24	25	1,0	1,070
	57J11208	PL 112 J 8 - 8	1610	42	112	90	-	24	25	1,0	1,242
	57J11808	PL 118 J 8 - 8	1610	42	118	90	-	24	25	1,0	1,430
	57J12508	PL 125 J 8 - 8	1610	42	125	90	-	24	25	1,0	1,672
	57J13208	PL 132 J 8 - 8	1610	42	132	90	-	24	25	1,0	1,880
	57J14008	PL 140 J 8 - 8W	1610	42	140	100	124	24	25	1,0	1,780
	57J16008	PL 160 J 8 - 8W	2012	50	160	110	144	24	32	8,0	2,340
	57J18008	PL 180 J 8 - 7W	2012	50	180	110	164	24	32	4,0	2,700
	57J20008	PL 200 J 8 - 7W	2012	50	200	110	184	24	32	4,0	3,150
	57J22408	PL 224 J 8 - 7W	2012	50	224	110	208	24	32	4,0	4,150
	57J25008	PL 250 J 8 - 7A **	2012	50	250	110	234	24	32	4,0	3,750
	57J28008	PL 280 J 8 - 7A **	2012	50	280	110	264	24	32	4,0	4,100
	57J31508	PL 315 J 8 - 7A **	2012	50	315	110	299	24	32	4,0	5,200
	57J35508	PL 355 J 8 - 7A **	2517	65	355	125	335	24	45	10,5	7,100
	57J40008	PL 400 J 8 - 7A **	2517	65	400	125	380	24	45	10,5	7,900

* **A richiesta** - On request - Auf Anfrage - Sur demande - Bajo consulta.

** **Ad esaurimento** - To be sold out - Bis Ausverkauf - À épuiser - A agotar.

Pulegge POLY-V per bussola conica POGGILOCK®

POLY-V belt pulleys for taperbush POGGILOCK®
POLY-V Riemenscheiben für Spannbuchse POGGILOCK®
Poulies POLY-V pour moyeu amovible POGGILOCK®
Poleas POLY-V para casquillo cónico POGGILOCK®

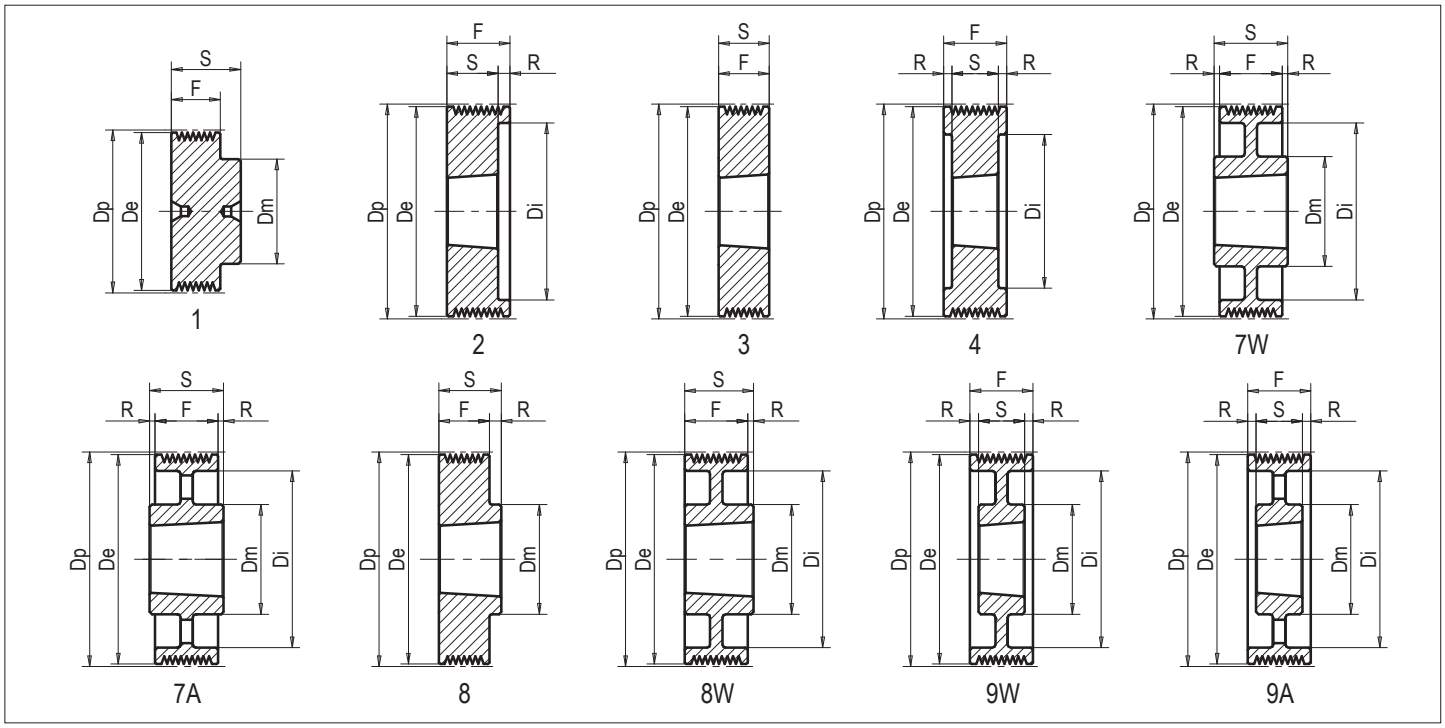

Per le pulegge monoblocco in alluminio (tipo 1), vedere le pagine da A11 a A14.

For monobloc aluminium pulleys (type 1), refer to pages from A11 to A14.

Für die Monoblock-Riemenscheiben aus Aluminium (Typ 1), siehe die Seiten A11 bis A14.

Pour les poulies monobloc (type 1) en aluminium, voir aux pages de A11 à A14.

Para las poleas macizas de aluminio (tipo 1), véase a las páginas desde A11 hasta A14.

J 12 gole - grooves - Rillen - gorges - canales

Materiale Material Werkstoff Matériel Material	**Codice** Item number Codierung Code Código	**Descrizione** Designation Bezeichnung Désignation Referencia	**Bussola** Bush Buchse Moyeu Casquillo	**Foro** Bore Bohrung Alésage Agujero max mm	De mm	Dm mm	Di mm	F mm	S mm	R mm	**Peso** Weight Gewicht Poids Peso kg
Ghisa Cast iron - Grauguß - Fonte - Fundición	57J06012	PL 60 J 12 - 2	1108	28	60	-	46	32	22	10,0	0,310
	57J06312	PL 63 J 12 - 2	1108	28	63	-	47	32	22	10,0	0,370
	57J06712	PL 67 J 12 - 2	1108	28	67	-	51	32	22	10,0	0,438
	57J07112	PL 71 J 12 - 2	1108	28	71	-	55	32	22	10,0	0,508
	57J07512	PL 75 J 12 - 2	1610	42	75	-	64	32	25	7,0	0,350
	57J08012	PL 80 J 12 - 2	1610	42	80	-	66	32	25	7,0	0,480
	57J08512	PL 85 J 12 - 2	1610	42	85	-	69	32	25	7,0	0,600
	57J09012	PL 90 J 12 - 2	1610	42	90	-	74	32	25	7,0	0,730
	57J09512	PL 95 J 12 - 2	1610	42	95	-	79	32	25	7,0	0,860
	57J10012	PL 100 J 12 - 2	1610	42	100	-	84	32	25	7,0	1,000
	57J10612	PL 106 J 12 - 2	1610	42	106	-	90	32	25	7,0	1,190
	57J11212	PL 112 J 12 - 2	1610	42	112	-	96	32	25	7,0	1,376
	57J11812	PL 118 J 12 - 3	2012	50	118	-	-	32	32	-	1,570
	57J12512	PL 125 J 12 - 3	2012	50	125	-	-	32	32	-	1,862
	57J13212	PL 132 J 12 - 3	2012	50	132	-	-	32	32	-	2,200
	57J14012	PL 140 J 12 - 8	2517	65	140	125	-	32	45	13,0	2,800
	57J16012	PL 160 J 12 - 8W	2517	65	160	125	144	32	45	13,0	3,500
	57J18012	PL 180 J 12 - 7W	2517	65	180	125	164	32	45	6,5	3,760
	57J20012	PL 200 J 12 - 7W	2517	65	200	125	184	32	45	6,5	4,280
	57J22412	PL 224 J 12 - 7W	2517	65	224	125	208	32	45	6,5	5,600
	57J25012	PL 250 J 12 - 7W	2517	65	250	125	234	32	45	6,5	6,000
	57J28012	PL 280 J 12 - 7A **	2517	65	280	125	264	32	45	6,5	6,000
	57J31512	PL 315 J 12 - 7A **	2517	65	315	125	299	32	45	6,5	6,400
	57J35512	PL 355 J 12 - 7A **	2517	65	355	125	335	32	45	6,5	8,200
	57J40012	PL 400 J 12 - 7A **	2517	65	400	125	380	32	45	6,5	9,000

* **A richiesta** - On request - Auf Anfrage - Sur demande - Bajo consulta.

** **Ad esaurimento** - To be sold out - Bis Ausverkauf - À épuiser - A agotar.

Pulegge POLY-V per bussola conica POGGILOCK®

POLY-V belt pulleys for taperbush POGGILOCK®
POLY-V Riemenscheiben für Spannbuchse POGGILOCK®
Poulies POLY-V pour moyeu amovible POGGILOCK®
Poleas POLY-V para casquillo cónico POGGILOCK®

J 16 gole - grooves - Rillen - gorges - canales

Materiale Material Werkstoff Matériel Material	Codice Item number Codierung Code Código	Descrizione Designation Bezeichnung Désignation Referencia	Bussola Bush Buchse Moyeu Casquillo	Foro Bore Bohrung Alésage Agujero max mm	De mm	Dm mm	Di mm	F mm	S mm	R mm	Peso Weight Gewicht Poids Peso kg
Ghisa Cast iron - Grauguß - Fonte - Fundición	57J07116	PL 71 J 16 - 2	1210	32	71	-	57	42	25	17,0	0,500
	57J07516	PL 75 J 16 - 2	1610	42	75	-	64	42	25	17,0	0,420
	57J08016	PL 80 J 16 - 2	1610	42	80	-	66	42	25	17,0	0,570
	57J08516	PL 85 J 16 - 2	1610	42	85	-	69	42	25	17,0	0,720
	57J09016	PL 90 J 16 - 2	1610	42	90	-	74	42	25	17,0	0,860
	57J09516	PL 95 J 16 - 2	1610	42	95	-	79	42	25	17,0	1,000
	57J10016	PL 100 J 16 - 2	1610	42	100	-	84	42	25	17,0	1,150
	57J10616	PL 106 J 16 - 2	1610	42	106	-	90	42	25	17,0	1,340
	57J11216	PL 112 J 16 - 2	1610	42	112	-	96	42	25	17,0	1,520
	57J11816	PL 118 J 16 - 2	2012	50	118	-	102	42	32	10,0	1,750
	57J12516	PL 125 J 16 - 2	2012	50	125	-	109	42	32	10,0	2,070
	57J13216	PL 132 J 16 - 2	2012	50	132	-	116	42	32	10,0	2,390
	57J14016	PL 140 J 16 - 8	2517	65	140	125	-	42	45	3,0	3,000
	57J16016	PL 160 J 16 - 8	2517	65	160	125	-	42	45	3,0	4,400
	57J18016	PL 180 J 16 - 7W	2517	65	180	125	164	42	45	1,5	4,210
	57J20016	PL 200 J 16 - 7W	2517	65	200	125	184	42	45	1,5	4,800
	57J22416	PL 224 J 16 - 7W	2517	65	224	125	208	42	45	1,5	6,000
	57J25016	PL 250 J 16 - 7W	2517	65	250	125	234	42	45	1,5	6,900
	57J28016	PL 280 J 16 - 7A **	2517	65	280	125	264	42	45	1,5	6,700
	57J31516	PL 315 J 16 - 7A **	2517	65	315	125	299	42	45	1,5	7,100
	57J35516	PL 355 J 16 - 7A **	3020	75	355	170	335	42	51	4,5	12,000
	57J40016	PL 400 J 16 - 7A **	3020	75	400	170	380	42	51	4,5	12,800

Per le pulegge monoblocco in alluminio (tipo 1), vedere le pagine da A11 a A14.

For monobloc aluminium pulleys (type 1), refer to pages from A11 to A14.

Für die Monoblock-Riemenscheiben aus Aluminium (Typ 1), siehe die Seiten A11 bis A14.

Pour les poulies monobloc (type 1) en aluminium, voir aux pages de A11 à A14.

Para las poleas macizas de aluminio (tipo 1), véase a las páginas desde A11 hasta A14.

J 20 gole - grooves - Rillen - gorges - canales

Materiale Material Werkstoff Matériel Material	Codice Item number Codierung Code Código	Descrizione Designation Bezeichnung Désignation Referencia	Bussola Bush Buchse Moyeu Casquillo	Foro Bore Bohrung Alésage Agujero max mm	De mm	Dm mm	Di mm	F mm	S mm	R mm	Peso Weight Gewicht Poids Peso kg
Ghisa Cast iron - Grauguß - Fonte - Fundición	57J07120	PL 71 J 20 - 2 *	1210	32	71	-	57	52	25	27,0	-
	57J07520	PL 75 J 20 - 2 *	1615	42	75	-	64	52	38	14,0	-
	57J08020	PL 80 J 20 - 2 *	1615	42	80	-	66	52	38	14,0	-
	57J08520	PL 85 J 20 - 2 *	1615	42	85	-	69	52	38	14,0	-
	57J09020	PL 90 J 20 - 2 *	1615	42	90	-	74	52	38	14,0	-
	57J09520	PL 95 J 20 - 2 *	1615	42	95	-	79	52	38	14,0	-
	57J10020	PL 100 J 20 - 2 *	1615	42	100	-	84	52	38	14,0	-
	57J10620	PL 106 J 20 - 2 *	1615	42	106	-	90	52	38	14,0	-
	57J11220	PL 112 J 20 - 2 *	1615	42	112	-	96	52	38	14,0	-
	57J11820	PL 118 J 20 - 2	2012	50	118	-	102	52	32	20,0	1,900
	57J12520	PL 125 J 20 - 2 *	2517	65	125	-	109	52	45	7,0	-
	57J13220	PL 132 J 20 - 2 *	2517	65	132	-	116	52	45	7,0	-
	57J14020	PL 140 J 20 - 2 *	2517	65	140	-	124	52	45	7,0	-
	57J16020	PL 160 J 20 - 2 *	2517	65	160	-	144	52	45	7,0	-
	57J18020	PL 180 J 20 - 9W *	2517	65	180	125	162	52	45	3,5	-
	57J20020	PL 200 J 20 - 9W *	2517	65	200	125	182	52	45	3,5	-
	57J22420	PL 224 J 20 - 9W *	2517	65	224	125	206	52	45	3,5	-
	57J25020	PL 250 J 20 - 9W *	2517	65	250	125	232	52	45	3,5	-
	57J28020	PL 280 J 20 - 9A *	2517	65	280	125	260	52	45	3,5	-
	57J31520	PL 315 J 20 - 9A *	2517	65	315	125	295	52	45	3,5	-
	57J35520	PL 355 J 20 - 9A *	3020	75	355	170	335	52	51	0,5	-
	57J40020	PL 400 J 20 - 9A *	3020	75	400	170	380	52	51	0,5	-

* **A richiesta** - On request - Auf Anfrage - Sur demande - Bajo consulta.

** **Ad esaurimento** - To be sold out - Bis Ausverkauf - À épuiser - A agotar.

Pulegge POLY-V per bussola conica POGGILOCK®

POLY-V belt pulleys for taperbush POGGILOCK®
POLY-V Riemenscheiben für Spannbuchse POGGILOCK®
Poulies POLY-V pour moyeu amovible POGGILOCK®
Poleas POLY-V para casquillo cónico POGGILOCK®

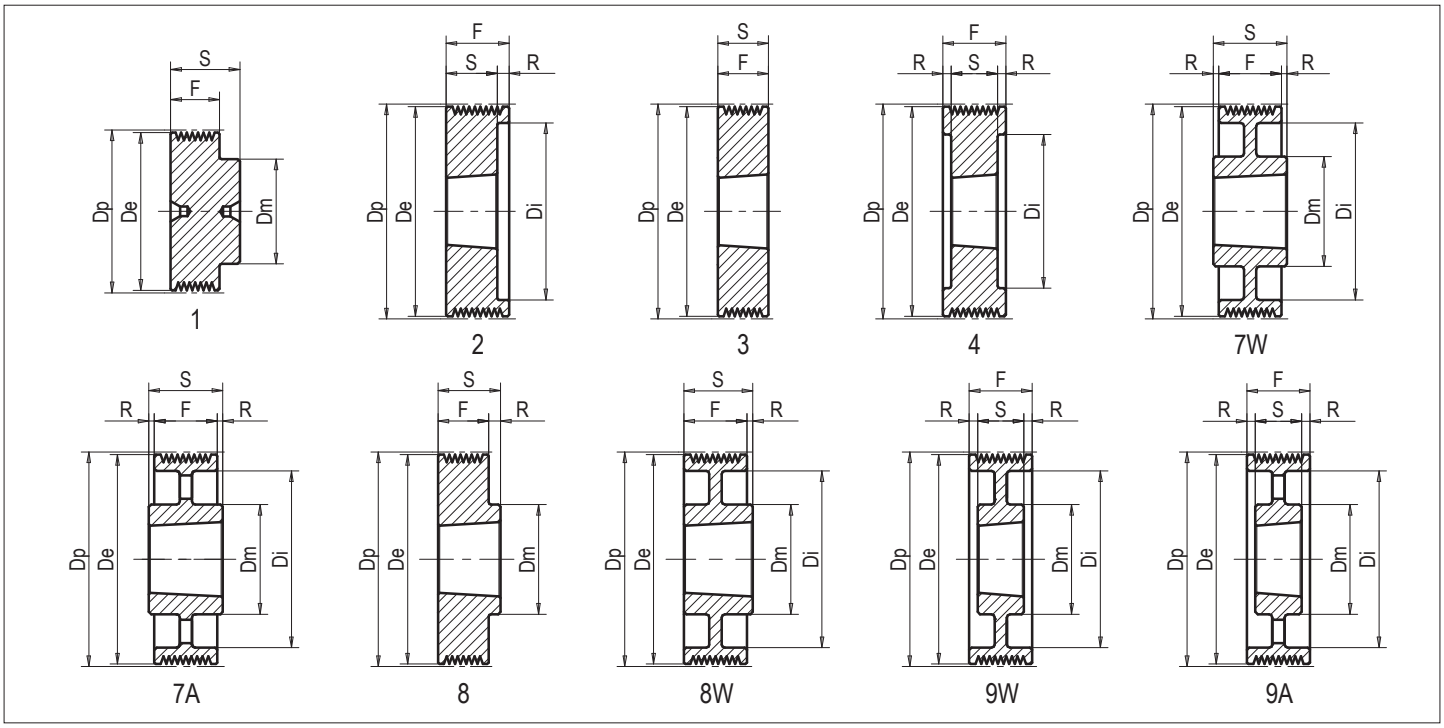

L 8 gole - grooves - Rillen - gorges - canales

Materiale Material Werkstoff Matériel Material	Codice Item number Codierung Code Código	Descrizione Designation Bezeichnung Désignation Referencia	Bussola Bush Buchse Moyeu Casquillo	Foro Bore Bohrung Alésage Agujero max mm	De mm	Dm mm	Di mm	F mm	S mm	R mm	Peso Weight Gewicht Poids Peso kg
Ghisa Cast iron - Grauguß - Fonte - Fundición	57L07508	PL 75 L 8 - 2	1210	32	75	-	55	46	25	21,0	0,630
	57L08008	PL 80 L 8 - 2	1210	32	80	-	56	46	25	21,0	0,840
	57L08508	PL 85 L 8 - 2	1210	32	85	-	61	46	25	21,0	0,940
	57L09008	PL 90 L 8 - 2	1610	42	90	-	66	46	25	21,0	0,948
	57L09508	PL 95 L 8 - 2	1610	42	95	-	71	46	25	21,0	1,092
	57L10008	PL 100 L 8 - 2	1610	42	100	-	76	46	25	21,0	1,242
	57L10608	PL 106 L 8 - 2	1610	42	106	-	82	46	25	21,0	1,434
	57L11208	PL 112 L 8 - 2	1610	42	112	-	88	46	25	21,0	1,646
	57L11808	PL 118 L 8 - 2	2012	50	118	-	94	46	32	14,0	1,800
	57L12508	PL 125 L 8 - 2	2012	50	125	-	101	46	32	14,0	2,130
	57L13208	PL 132 L 8 - 2	2012	50	132	-	108	46	32	14,0	2,460
	57L14008	PL 140 L 8 - 2	2517	65	140	-	116	46	45	1,0	2,920
	57L15008	PL 150 L 8 - 2	2517	65	150	-	126	46	45	1,0	3,700
	57L16008	PL 160 L 8 - 2	2517	65	160	-	136	46	45	1,0	4,400
	57L17008	PL 170 L 8 - 2	2517	65	170	-	146	46	45	1,0	5,400
	57L18008	PL 180 L 8 - 9W	2517	65	180	125	156	46	45	0,5	4,650
	57L19008	PL 190 L 8 - 9W	2517	65	190	125	166	46	45	0,5	5,000
	57L20008	PL 200 L 8 - 9W	2517	65	200	125	176	46	45	0,5	5,200
	57L21208	PL 212 L 8 - 9W	2517	65	212	125	188	46	45	0,5	6,000
	57L22408	PL 224 L 8 - 9W	2517	65	224	125	200	46	45	0,5	5,600
	57L23608	PL 236 L 8 - 9W	2517	65	236	125	212	46	45	0,5	7,000
	57L25008	PL 250 L 8 - 9W	2517	65	250	125	226	46	45	0,5	7,900
	57L28008	PL 280 L 8 - 7W	3020	75	280	170	256	46	51	2,5	11,000
	57L31508	PL 315 L 8 - 7A **	3020	75	315	170	285	46	51	2,5	12,200
	57L35508	PL 355 L 8 - 7A **	3020	75	355	170	325	46	51	2,5	13,200
	57L40008	PL 400 L 8 - 7A **	3020	75	400	170	370	46	51	2,5	14,800
	57L45008	PL 450 L 8 - 7A *	3020	75	450	170	420	46	51	2,5	-
	57L50008	PL 500 L 8 - 7A **	3020	75	500	170	470	46	51	2,5	18,400
	57L56008	PL 560 L 8 - 7A *	3020	75	560	170	530	46	51	2,5	-
	57L63008	PL 630 L 8 - 7A *	3020	75	630	170	598	46	51	2,5	-

* **A richiesta** - On request - Auf Anfrage - Sur demande - Bajo consulta. ** **Ad esaurimento** - To be sold out - Bis Ausverkauf - À épuiser - A agotar.

Pulegge POLY-V per bussola conica POGGILOCK®

POLY-V belt pulleys for taperbush POGGILOCK®
POLY-V Riemenscheiben für Spannbuchse POGGILOCK®
Poulies POLY-V pour moyeu amovible POGGILOCK®
Poleas POLY-V para casquillo cónico POGGILOCK®

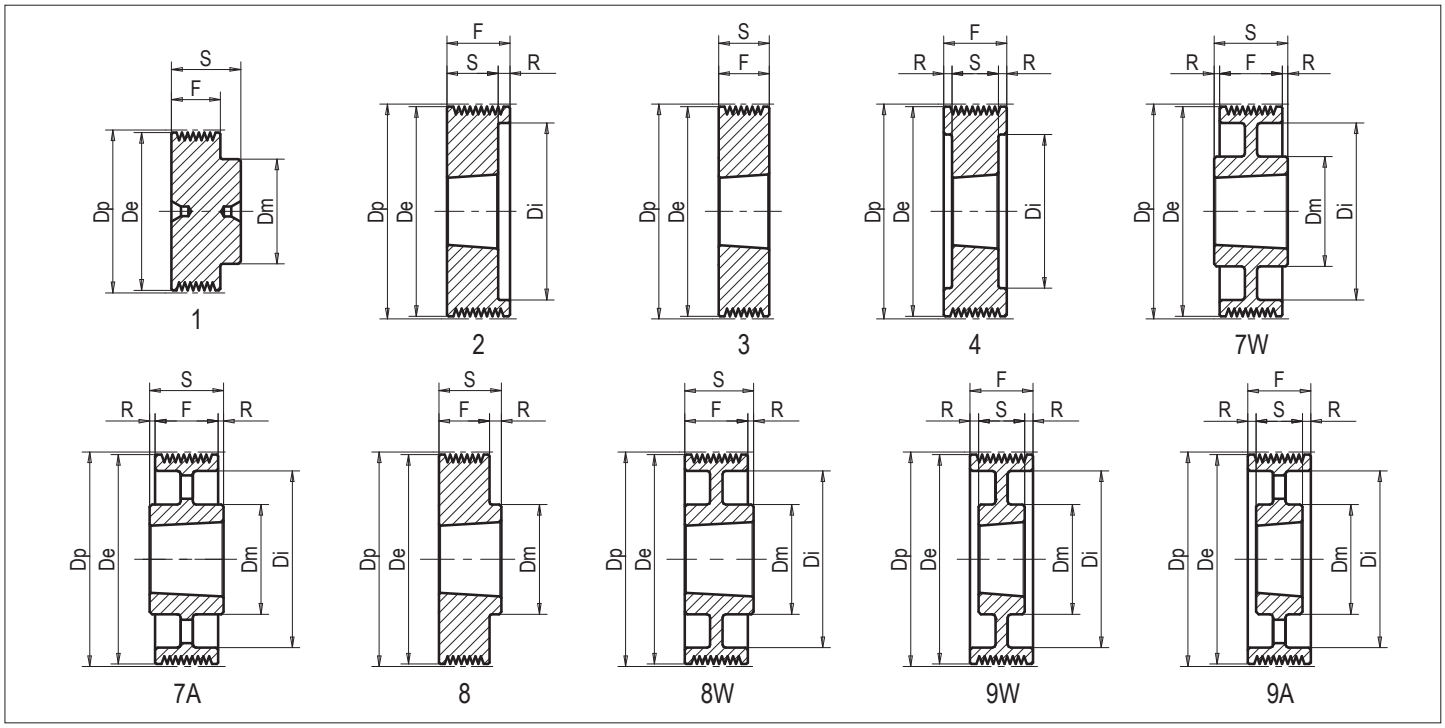

L 12 gole - grooves - Rillen - gorges - canales

Materiale Material Werkstoff Matériel Material	Codice Item number Codierung Code Código	Descrizione Designation Bezeichnung Désignation Referencia	Bussola Bush Buchse Moyeu Casquillo	Foro Bore Bohrung Alésage Agujero max mm	De mm	Dm mm	Di mm	F mm	S mm	R mm	Peso Weight Gewicht Poids Peso kg
Ghisa Cast iron - Grauguß - Fonte - Fundición	57L07512	PL 75 L 12 - 2	1210	32	75	-	55	67	25	42,0	0,850
	57L08012	PL 80 L 12 - 2	1210	32	80	-	56	67	25	42,0	1,096
	57L08512	PL 85 L 12 - 2	1610	42	85	-	65	67	25	42,0	1,000
	57L09012	PL 90 L 12 - 2	1610	42	90	-	66	67	25	42,0	1,292
	57L09512	PL 95 L 12 - 2	1610	42	95	-	71	67	25	42,0	1,462
	57L10012	PL 100 L 12 - 2	2012	50	100	-	82	67	32	35,0	1,264
	57L10612	PL 106 L 12 - 2	2012	50	106	-	82	67	32	35,0	1,714
	57L11212	PL 112 L 12 - 2	2012	50	112	-	88	67	32	35,0	2,038
	57L11812	PL 118 L 12 - 4	2517	65	118	-	99	67	45	11,0	1,900
	57L12512	PL 125 L 12 - 4	2517	65	125	-	101	67	45	11,0	2,460
	57L13212	PL 132 L 12 - 4	2517	65	132	-	108	67	45	11,0	2,930
	57L14012	PL 140 L 12 - 4	2517	65	140	-	116	67	45	11,0	3,500
	57L15012	PL 150 L 12 - 4	2517	65	150	-	126	67	45	11,0	4,400
	57L16012	PL 160 L 12 - 4	2517	65	160	-	136	67	45	11,0	5,050
	57L17012	PL 170 L 12 - 4	2517	65	170	-	146	67	45	11,0	6,200
	57L18012	PL 180 L 12 - 9W	2517	65	180	125	156	67	45	11,0	5,600
	57L19012	PL 190 L 12 - 9W	2517	65	190	125	166	67	45	11,0	6,000
	57L20012	PL 200 L 12 - 4	3020	75	200	-	176	67	51	8,0	8,500
	57L21212	PL 212 L 12 - 4	3020	75	212	-	188	67	51	8,0	10,000
	57L22412	PL 224 L 12 - 4	3020	75	224	-	200	67	51	8,0	11,500
	57L23612	PL 236 L 12 - 9W	3020	75	236	170	212	67	51	8,0	10,000
	57L25012	PL 250 L 12 - 9W	3020	75	250	170	226	67	51	8,0	11,200
	57L28012	PL 280 L 12 - 9W	3020	75	280	170	256	67	51	8,0	13,000
	57L31512	PL 315 L 12 - 9W	3525	90	315	190	285	67	65	1,0	19,000
	57L35512	PL 355 L 12 - 9A **	3525	90	355	190	325	67	65	1,0	18,400
	57L40012	PL 400 L 12 - 9A **	3525	90	400	190	370	67	65	1,0	20,000
	57L45012	PL 450 L 12 - 9A *	3525	90	450	190	420	67	65	1,0	-
	57L50012	PL 500 L 12 - 9A **	3525	90	500	190	470	67	65	1,0	24,000
	57L56012	PL 560 L 12 - 9A *	3525	90	560	190	530	67	65	1,0	-
	57L63012	PL 630 L 12 - 9A *	3525	90	630	190	598	67	65	1,0	-

* **A richiesta** - On request - Auf Anfrage - Sur demande - Bajo consulta. ** **Ad esaurimento** - To be sold out - Bis Ausverkauf - À épuiser - A agotar.

Pulegge POLY-V per bussola conica POGGILOCK®

POLY-V belt pulleys for taperbush POGGILOCK®
POLY-V Riemenscheiben für Spannbuchse POGGILOCK®
Poulies POLY-V pour moyeu amovible POGGILOCK®
Poleas POLY-V para casquillo cónico POGGILOCK®

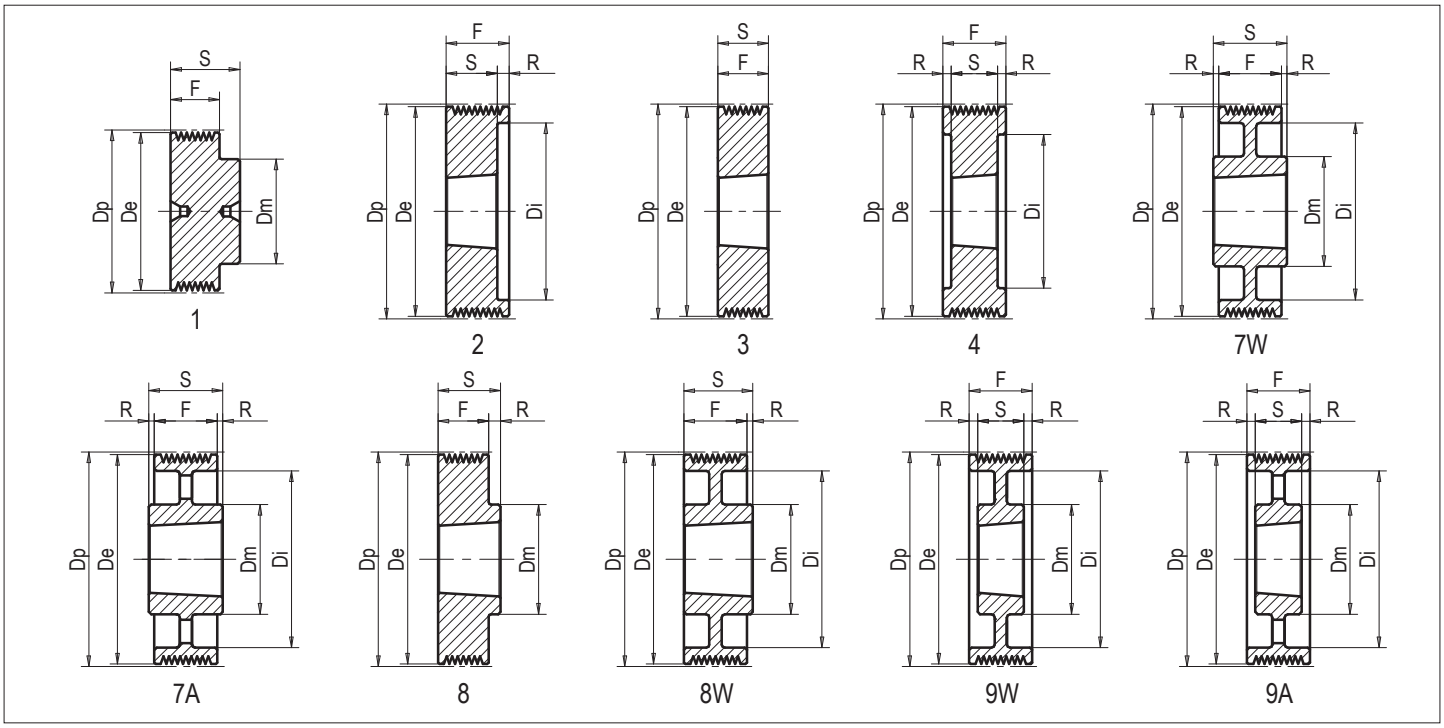

L 16 gole - grooves - Rillen - gorges - canales

Materiale Material Werkstoff Matériel Material	Codice Item number Codierung Code Código	Descrizione Designation Bezeichnung Désignation Referencia	Bussola Bush Buchse Moyeu Casquillo	Foro Bore Bohrung Alésage Agujero max mm	De mm	Dm mm	Di mm	F mm	S mm	R mm	Peso Weight Gewicht Poids Peso kg
Ghisa Cast iron - Grauguß - Fonte - Fundición	57L08516	PL 85 L 16 - 4	1610	42	85	-	65	86	25	30,5	1,230
	57L09016	PL 90 L 16 - 4	1610	42	90	-	66	86	25	30,5	1,586
	57L09516	PL 95 L 16 - 4	1610	42	95	-	71	86	25	30,5	1,780
	57L10016	PL 100 L 16 - 4	2012	50	100	-	82	86	32	27,0	1,530
	57L10616	PL 106 L 16 - 4	2012	50	106	-	82	86	32	27,0	2,100
	57L11216	PL 112 L 16 - 4	2012	50	112	-	88	86	32	27,0	2,454
	57L11816	PL 118 L 16 - 4	2517	65	118	-	99	86	45	20,5	2,200
	57L12516	PL 125 L 16 - 4	2517	65	125	-	101	86	45	20,5	2,910
	57L13216	PL 132 L 16 - 4	2517	65	132	-	108	86	45	20,5	3,400
	57L14016	PL 140 L 16 - 4	2517	65	140	-	116	86	45	20,5	4,060
	57L15016	PL 150 L 16 - 4	2517	65	150	-	126	86	45	20,5	6,000
	57L16016	PL 160 L 16 - 4	2517	65	160	-	136	86	45	20,5	5,900
	57L17016	PL 170 L 16 - 4	3020	75	170	-	146	86	51	17,5	6,200
	57L18016	PL 180 L 16 - 4	3020	75	180	-	156	86	51	17,5	7,000
	57L19016	PL 190 L 16 - 4	3020	75	190	-	166	86	51	17,5	8,000
	57L20016	PL 200 L 16 - 4	3020	75	200	-	176	86	51	17,5	9,100
	57L21216	PL 212 L 16 - 4	3020	75	212	-	188	86	51	17,5	11,000
	57L22416	PL 224 L 16 - 4	3020	75	224	-	200	86	51	17,5	12,100
	57L23616	PL 236 L 16 - 9W	3020	75	236	170	212	86	51	17,5	11,000
	57L25016	PL 250 L 16 - 9W	3020	75	250	170	226	86	51	17,5	12,000
	57L28016	PL 280 L 16 - 9W	3525	90	280	190	256	86	65	10,5	16,000
	57L31516	PL 315 L 16 - 9W	3525	90	315	190	285	86	65	10,5	20,500
	57L35516	PL 355 L 16 - 9A **	3525	90	355	190	325	86	65	10,5	20,400
	57L40016	PL 400 L 16 - 9A **	3525	90	400	190	370	86	65	10,5	22,200
	57L45016	PL 450 L 16 - 9A *	3525	90	450	190	420	86	65	10,5	-
	57L50016	PL 500 L 16 - 9A	3525	90	500	190	470	86	65	10,5	28,600
	57L56016	PL 560 L 16 - 9A *	3525	90	560	190	530	86	65	10,5	-
	57L63016	PL 630 L 16 - 7A **	4040	100	630	230	598	86	102	8,0	31,800

* **A richiesta** - On request - Auf Anfrage - Sur demande - Bajo consulta. ** **Ad esaurimento** - To be sold out - Bis Ausverkauf - À épuiser - A agotar.

Pulegge POLY-V per bussola conica POGGILOCK®

POLY-V belt pulleys for taperbush POGGILOCK®
POLY-V Riemenscheiben für Spannbuchse POGGILOCK®
Poulies POLY-V pour moyeu amovible POGGILOCK®
Poleas POLY-V para casquillo cónico POGGILOCK®

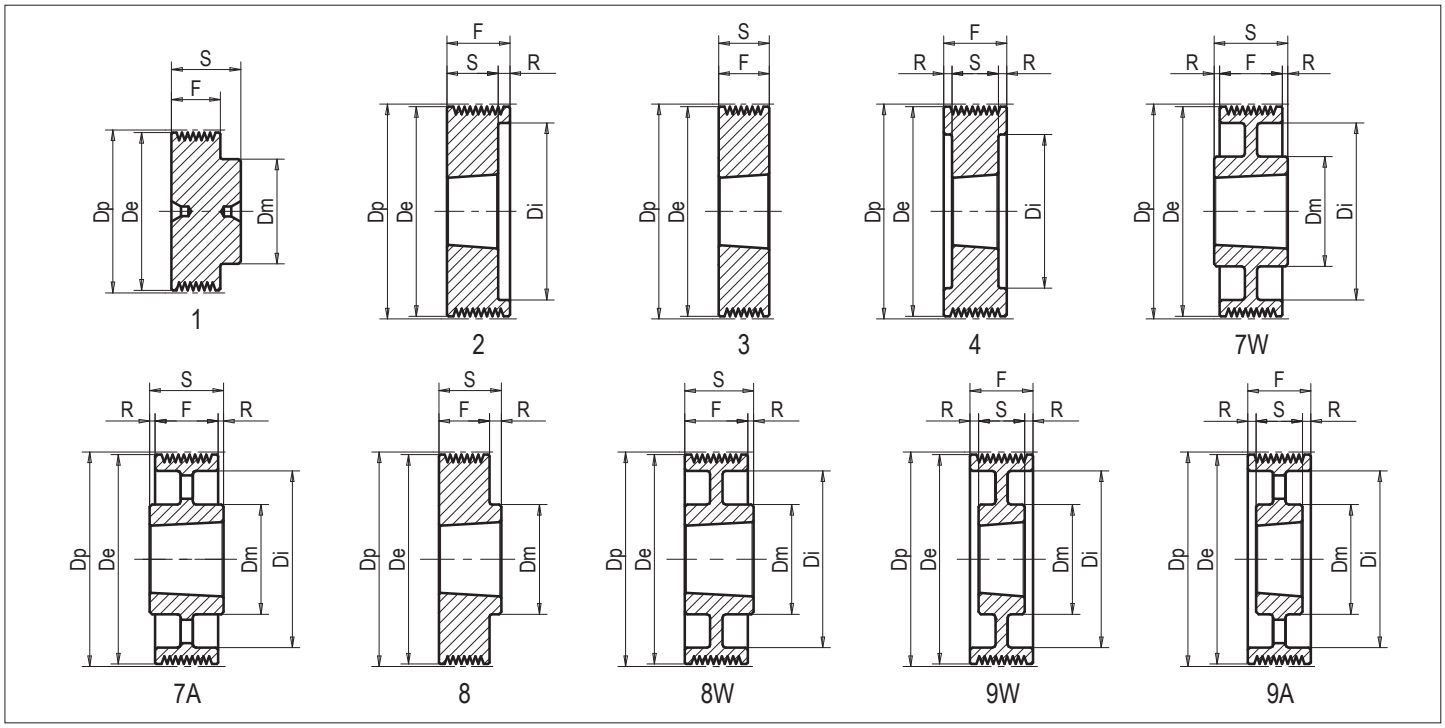

L 20 gole - grooves - Rillen - gorges - canales

Materiale Material Werkstoff Matériel Material	Codice Item number Codierung Code Código	Descrizione Designation Bezeichnung Désignation Referencia	Bussola Bush Buchse Moyeu Casquillo	Foro Bore Bohrung Alésage Agujero max mm	De mm	Dm mm	Di mm	F mm	S mm	R mm	Peso Weight Gewicht Poids Peso kg
Ghisa Cast iron - Grauguß - Fonte - Fundición	57L11820	PL 118 L 20 - 4	2517	65	118	-	99	105	45	30,0	2,900
	57L12520	PL 125 L 20 - 4	2517	65	125	-	101	105	45	30,0	3,500
	57L13220	PL 132 L 20 - 4 *	2517	65	132	-	108	105	45	30,0	-
	57L14020	PL 140 L 20 - 4	3020	75	140	-	120	105	51	27,0	4,400
	57L15020	PL 150 L 20 - 4 *	3020	75	150	-	126	105	51	27,0	-
	57L16020	PL 160 L 20 - 4	3020	75	160	-	136	105	51	27,0	5,030
	57L17020	PL 170 L 20 - 4	3020	75	170	-	146	105	51	27,0	6,900
	57L18020	PL 180 L 20 - 4 *	3020	75	180	-	156	105	51	27,0	-
	57L19020	PL 190 L 20 - 4 *	3020	75	190	-	166	105	51	27,0	-
	57L20020	PL 200 L 20 - 4	3525	90	200	-	176	105	65	20,0	11,000
	57L21220	PL 212 L 20 - 4 *	3525	90	212	-	188	105	65	20,0	-
	57L22420	PL 224 L 20 - 4 *	3525	90	224	-	200	105	65	20,0	-
	57L23620	PL 236 L 20 - 4 *	3525	90	236	-	212	105	65	20,0	-
	57L25020	PL 250 L 20 - 4	3525	90	250	-	226	105	65	20,0	19,000
	57L28020	PL 280 L 20 - 9W	3525	90	280	190	256	105	65	20,0	18,800
	57L31520	PL 315 L 20 - 9W *	4040	100	315	230	285	105	102	1,5	33,800
	57L35520	PL 355 L 20 - 9W	4040	100	355	230	325	105	102	1,5	37,400
	57L40020	PL 400 L 20 - 9A *	4040	100	400	230	360	105	102	1,5	31,000
	57L45020	PL 450 L 20 - 9A *	4040	100	450	230	410	105	102	1,5	-
	57L50020	PL 500 L 20 - 7A *	5050	125	500	265	460	105	127	11,0	-
	57L56020	PL 560 L 20 - 7A *	5050	125	560	265	520	105	127	11,0	-
	57L63020	PL 630 L 20 - 7A *	5050	125	630	265	590	105	127	11,0	-

* **A richiesta** - On request - Auf Anfrage - Sur demande - Bajo consulta. ** **Ad esaurimento** - To be sold out - Bis Ausverkauf - À épuiser - A agotar.

POGGI®

Calcolo delle trasmissioni POLY-V

Selection procedure of POLY-V drives
POLY-V-Antriebsberechnung
Calcul des transmissions POLY-V
Cálculo de las transmisiones POLY-V

POGGI®
trasmissioni meccaniche s.p.a.

POGGI®

Calcolo delle trasmissioni POLY-V

Selection procedure of POLY-V drives
POLY-V-Antriebsberechnung
Calcul des transmissions POLY-V
Cálculo de las transmisiones POLY-V

PROCEDIMENTO DI CALCOLO

Per dimensionare nel modo migliore una trasmissione è necessario conoscere i seguenti dati:

a) MOTORE
- **Tipo di motore**
- **Potenza**
- **Numero dei giri/1'**

b) UTILIZZATORE
- **Tipo di utilizzatore**
- **Potenza assorbita**
- **Numero dei giri/1'**

c) TIPO DI FUNZIONAMENTO
- **Intermittente, continuo, stagionale, ecc.**
- **Ore al giorno**

d) INGOMBRI
- **Massimo diametro**
- **Ingombro assiale**
- **Interasse**

Correzione della potenza

Le trasmissioni debbono essere calcolate per funzionare correttamente tanto nei regimi transitori (partenza ed arresto) quanto nei regimi vari (massa resistente della macchina, variabile nel tempo).
La potenza corretta Pc è la potenza utilizzata nel calcolo della cinghia perchè, grazie al coefficiente di correzione Cc, essa tiene conto:
1) della coppia di spunto del motore, della sua inerzia e del tipo dello stesso;
2) del tipo di macchina condotta e della variabilità della sua resistenza;
3) della condizione di utilizzazione.

La potenza corretta da trasmettere pertanto sarà:

SELECTION PROCEDURE

The following information is required in order to select a drive:

a) PRIME MOVER
- Type
- Power
- Rpm

b) DRIVEN MACHINE
- Type
- Power absorbed
- Rpm

c) SERVICE CONDITIONS
- Intermittent, continuous, seasonal, etc.
- Hours per day

d) LAYOUT DATA
- Maximum diameter
- Axial dimensions
- Shaft centre distance

Selection procedure of design power

Drives should be selected to work correctly both with start/stop cycles and with varying cycles (the time-varying resistant mass of the machine).
The design power Pc is used to determine the belt; the correction factor Cc allows the design power to take into consideration:
1) the motor starting torque, its inertia and its type;
2) the type of driven machine, its variability and its resistance;
3) the service conditions.

As a result, the design power to transmit is:

BERECHNUNGSMETHODE

Zur Berechnung eines Antriebes sind folgende Daten erforderlich:

a) MOTOR
- Typ
- Leistungsabgabe
- U/min

b) ARBEITSMASCHINE
- Typ
- Leistungsaufnahme
- U/min

c) BETRIEBSART
- Stoßartig, kontinuierlich, periodisch, usw.
- Stunden pro Tag

d) BEMESSUNGEN
- Maximale Scheibendurchmesser
- Raumbedarf
- Achsabstand

Leistungskorrektur

Die Antriebe müssen sowohl in Übergangs- (Start und Anhalten) als auch in Änderungsdrehzahlen (widerstandsfähige Masse der Maschine, variabel während der Zeit) berechnet werden, um richtig zu funktionieren.
Die Berechnungsleistung Pc ist die Leistung, die für die Riemenberechnung verwendet wird, weil sie aufgrund des Korrekturfaktors Cc folgendes berücksichtigt:
1) Motoranlaufdrehmoment und dessen Trägheit und Typ;
2) Typ der Antriebsmaschine und deren Widerstandsfähigkeit-Veränderlichkeit;
3) Betriebsbedingungen.

Deshalb wird die Berechnungsleistung die folgende sein:

MÉTHODE DE CALCUL

Pour déterminer au mieux une transmission il faut connaître les données suivantes:

a) MOTEUR
- Type du moteur
- Puissance
- Tr/min

b) RECÉPTEUR
- Type de récepteur
- Puissance absorbée
- Tr/min

c) FONCTIONNEMENT
- Intermittent, continu, saisonnier, etc.
- Heures par jour

d) ENCOMBREMENTS
- Diamètre max.
- Encombrement axial
- Entraxe

Correction de la puissance

Les transmissions doivent être calculées pour fonctionner correctement soit aux régimes temporaires (démarrage et arrêt) soit aux régimes variés (masse résistante de la machine, variable au cours du temps). La puissance corrigée Pc est la puissance utilisée pour le choix de la courroie car, grâce au coefficient de correction Cc, elle tient en compte:
1) du couple de démarrage du moteur, de son inertie et du type du moteur même;
2) du type de machine à entraîner et de la variabilité de sa résistance;
3) de la condition d'emploi.

La puissance corrigée à transmettre sera donc:

PROCEDIMIENTO DE CÁLCULO

Para seleccionar de la manera mejor una transmisión, es fundamental el conocimiento de los datos siguientes:

a) MOTOR
- Tipo del motor
- Potencia
- R.p.m.

b) MÁQUINA PROPULSADA
- Tipo de máquina
- Potencia absorbida
- R.p.m.

c) FUNCIONAMIENTO
- Intermitente, continuo, estacionario, etc.
- Horas diarias

d) TAMAÑOS
- Diámetro max.
- Tamaño axial
- Distancia entre centros

Corrección de la potencia

Las transmisiones tienen que ser calculadas para funcionar correctamente tanto en los regímenes transitorios (arranque y detención) como en los regímenes variados (masa resistente de la máquina, variable en el transcurso del tiempo).
La potencia corregida Pc es la potencia utilizada para el cálculo de la correa porque, gracias al coeficiente de corrección Cc, tiene en cuenta de:
1) par de arranque del motor, su inercia y tipo del mismo;
2) tipo de máquina conducida y variabilidad de su resistencia;
3) condiciones de empleo.

Por lo tanto, la potencia corregida a transmitir será:

$$Pc = P \cdot Cc = kW$$

Calcolo delle trasmissioni POLY-V

Selection procedure of POLY-V drives
POLY-V-Antriebsberechnung
Calcul des transmissions POLY-V
Cálculo de las transmisiones POLY-V

Classificazione dei motori
Motor classification
Klassifizierung der Motoren
Classes des moteurs
Clasificación de los motores

TIPO DI MOTORE TYPE OF PRIME MOVER - TYP DES MOTORS TYPE DE MOTEUR - TIPO DEL MOTOR	**CLASSE** CLASS - KLASSE CLASSE - CLASE **A**	**CLASSE** CLASS - KLASSE CLASSE - CLASE **B**
Motori a corrente continua DC Direct current motors DC Gleichstrommotoren DC Moteurs à courant continu DC Motores de corriente continua DC	**Ad avvolgimento shunt** Shunt-wound Nebenschlussmotoren Bobinage shunt Devanado en derivación	**Eccitazione in compound** Compound wound Verbund-Erregung Excitation compound De excitación mixta
		Eccitazione in serie Series wound Reihenschluss-Erregung Bobinage en série De excitación en serie
Motori a corrente alternata AC AC motors Wechselstrommotor Moteurs à courant alternatif AC Motores de corriente alterna AC	**Coppia normale** Normal torque Norm. Anlaufmoment Couple normal Par normal	**Coppia elevata** High torque Hohes Anlaufmoment Couple elevé Par alto
	Sincroni Synchronous Synchron Synchrones Sincrónicos	**A comando vettoriale** Vector drive mit Vektorsteuerung À commande vectorielle De mando vectorial
	Asincroni Asynchronous Asynchron Asynchrones Asincrónicos	**A riluttanza** Reluctance Widerstand A réluctance De reluctancia
Motori a combustione interna Internal combustion engines Verbrennungsmotoren Moteurs à combustion interne Motores de combustión interna	**Multicilindri > 700 giri/1'** Multicylinder > 700 rpm Mehrzylindermotoren > 700 U/m Multicylindre > 700 tr/min. Multicilindro > 700 r.p.m.	**Monocilindro < 700 giri/1'** Single cylinder < 700 rpm Einzylindermotoren < 700 U/m Monocylindre < 700 tr/min. Monocilindro < 700 r.p.m.
Altri Others Andere Autres Otros	**Turbine** Turbines Turbinen Turbines Turbinas	**Linee d'alberi** Line shafts Transmissionswellen Ligne d'arbres Líneas de ejes
	Motori DC Brushless Brushless DC motors DC-Brushless-Motoren Moteurs DC Brushless Motores DC Brushless	**Innesti** Clutches Kupplungen Embrayages Embragues

Calcolo delle trasmissioni POLY-V

Selection procedure of POLY-V drives
POLY-V-Antriebsberechnung
Calcul des transmissions POLY-V
Cálculo de las transmisiones POLY-V

Classificazione delle macchine comandate
Driven machine list
Klassifizierung der gesteuerten Maschinen
Classification des machines à entraîner
Clasificación de las máquinas conducidas

Macchine in genere	Generic machines	Allgemeine Maschinen	Machines en général	Máquinas genéricas	**Tipo** Type Typ Type Tipo
Agitatori per liquidi **(a pale o elica)** **Aspiratori - Soffiatori** **Ventilatori centrifughi** **Trasportatori leggeri a cinghia**	Agitators for liquids (with blades or screws) Air-exhausters - Blowers Centrifugal fans Belt conveyors for light loads	Rührwerke für Flüssigkeiten (Propellerrührer/Schaufelrührer) Sauglüfter - Blasmaschinen Fliehkraftlüfter Riemenförderer (für leichte Lasten)	Agitateurs pour liquides (à pale ou hélice) Aspirateurs - Souffleurs Ventilateurs centrifuges Convoyeurs légers à courroie	Agitadores para líquidos (a palas o a hélice) Aspiradores - Sopladores Ventiladores centrífugos Transportadores ligeros de correa	**1**
Prodotti pastosi **Impastatori** **Generatori**	Pasty products Pulpers Generators	Teigartige Produkte Teigmischer Generatoren	Matières pâteuses Pétrisseurs Générateurs	Productos pastosos Mezcladores Generadores	**2**
Compressori rotativi **Pompe rotative** **Setacci** **Vibratori** **Trasportatori pesanti a cinghia**	Rotary blowers Rotary pumps Sifters Vibrators Belt conveyors for heavy loads	Kapselverdichter Kapselpumpen Siebmaschinen Vibratoren Riemenförderer (für schwere Lasten)	Compresseurs rotatifs Pompes rotatives Cribles Vibrateurs Convoyeurs lourds à courroie	Compresores centrífugos Bombas rotativas Tamices Vibradores Transportadores pesados de correa	**3**
Ventilatori assiali **Montacarichi**	Axial fans Hoists	Schraubenlüfter Lastenaufzüge	Ventilateurs axiaux Monte-charges	Ventiladores axiales Montacargas	**4**
Compressori a pistone **Pompe a pistone** **Macinatore** **Frantoi** **Trasportatori a tazze** **Elevatori a tazze**	Piston compressors Piston pumps Millers Crushers Bucket conveyors Bucket elevators	Kolbenverdichter Kolbenpumpen Motormühlen Brecher Eimerförderer Becherwerk	Compresseurs à piston Pompes à piston Broyeurs Concasseurs Transporteurs à godets Élévateurs à godets	Compresores de pistón Bombas de pistón Moledores Trituradoras Transportadores de cangilones Elevadores de cangilones	**5**
Macinatore a mola **Trasportatori a vite** **Trasportatori a pale**	Grinders Screw conveyors Blade conveyors	Mühlen mit Schleifscheiben Schraubförderer Schaufelförderer	Broyeurs à meules Transporteurs à vis Transporteurs à pelle	Moledores de muela Transportadores de roscas sin fin Transportadores de palas	**6**
Macchine utensili	**Machine tools**	**Werkzeugmaschinen**	**Machines-outils**	**Máquinas herramientas**	**Tipo** Type Typ Type Tipo
Torni **Limatrici** **Trapani** **Trance** **Presse da imbutitura**	Lathes Shapers Drills Cutters Drawing presses	Drehbänke Hobler Bohrmaschinen Schnittpressen Tiefziehpressen	Tours Limeuses Perceuses Tronçonneuses Presses à emboutir	Tornos Limadoras Taladros Cizallas Prensas para embutido	**1**
Filettatrici **Magli**	Threaders Hammers	Gewindeschneidmaschinen Schmiedehammer	Taraudeuses Marteaux-pilons	Roscadoras Martillos pilones	**2**
Fresatrici **Alesatrici** **Piallatrici** **Rettifiche**	Millers Boring machines Planers Grinders	Fräsmaschinen Bohrmaschinen Hobelmaschinen Schleifmaschinen	Fraiseuses Aléseuses Raboteuses Rectifieuses	Fresadoras Alisadoras Cepilladoras Rectificadoras	**3**
Macchine speciali	**Special machines**	**Speziellmaschinen**	**Machines spéciales**	**Máquinas especiales**	**Tipo** Type Typ Type Tipo
Mulini buratti	Sieve mills	Plansichter	Broyeurs blutoirs	Cribas	**1**
Lavanderia **Lavatrici uso domestico** **Panificazione** **Fornaci** **Tipografia**	Washing machines Household washers Bakery machines Brick factory machines Printing machines	Wäschereien Haushaltwaschmaschinen Brotbacken Öfen Druckereien	Blanchisserie Machines à laver pour utilisation domestique Panification Briqueteries Typographie	Lavandería Lavadoras para empleo doméstico Panadería Hornos para ladrillos Tipografia	**3**
Gomma: calandre, mescolatrici, trafilatrici **Trivellazione** **Mulini** **Mulini separatori** **Cartiere - macchine da carta**	Rubber processing: calenders, drawn blenders Boring machines Mills Separator mills Paper machinery	Gummi: Kalander,Mischapparate, Ziehmaschinen Bohren Mühlen Trennmaschinen Papierfabriken-Papiermaschinen	Caoutchouc: calandres, mélangeurs, tréfileuses Forage Broyeurs Moulins séparateurs Papeteries: machines à papier	Caucho: calandradoras, mezcladores, trefiladoras Perforación Molinos Molinos separadores Industrias papeleras – maquinaria para papel	**5**
Dragaggio **Tessitura**	Dredging machines Weaving machines	Baggerung Webereien	Dragage Tissage	Dragado Tejeduría	**6**

Calcolo delle trasmissioni POLY-V

Selection procedure of POLY-V drives
POLY-V-Antriebsberechnung
Calcul des transmissions POLY-V
Cálculo de las transmisiones POLY-V

Coefficienti di correzione Cc per motori classe A
Correction factors Cc for motor class A
Korrekturkoeffizient Cc für Motoren der Klasse A
Coefficients de correction Cc pour moteurs classe A
Coeficientes de corrección Cc para motores clase A

Ore giornaliere di funzionamento Hours per day duty Betriebsstunden pro Tag Heures de fonctionnement par jour Horas diarias de funcionamiento	**Tipo di macchina comandata** Driven machine type - Typ der gesteuerten Maschine - Type de machine à entraîner - Tipo de máquina conducida					
	1	**2**	**3**	**4**	**5**	**6**
< 10	1,0	1,1	1,2	1,3	1,4	1,6
10 ÷ 16	1,1	1,2	1,3	1,4	1,5	1,7
> 16	1,2	1,3	1,4	1,5	1,6	1,8

Coefficienti di correzione Cc per motori classe B
Correction factors Cc for motor class B
Korrekturkoeffizient Cc für Motoren der Klasse B
Coefficients de correction Cc pour moteurs classe B
Coeficientes de corrección Cc para motores clase B

Ore giornaliere di funzionamento Hours per day duty Betriebsstunden pro Tag Heures de fonctionnement par jour Horas diarias de funcionamiento	**Tipo di macchina comandata** Driven machine type - Typ der gesteuerten Maschine - Type de machine à entraîner - Tipo de máquina conducida					
	1	**2**	**3**	**4**	**5**	**6**
< 10	1,1	1,2	1,3	1,4	1,5	1,6
10 ÷ 16	1,2	1,3	1,4	1,5	1,7	1,8
> 16	1,3	1,4	1,5	1,6	1,9	2,0

Calcolo delle trasmissioni POLY-V

Selection procedure of POLY-V drives
POLY-V-Antriebsberechnung
Calcul des transmissions POLY-V
Cálculo de las transmisiones POLY-V

Scelta della sezione

Il diagramma sotto indicato permette di determinare, in funzione alla potenza corretta e al numero di giri/1' della puleggia minore, la sezione della cinghia da adottare. Se sono utilizzabili indifferentemente due sezioni, provare prima la più piccola. Occorre però tenere presente che intervengono altri fattori nella scelta della sezione (vedere il seguito del calcolo).

Selection of section

Use the chart below to determine the belt section to use, depending on the design power and rpm of smaller pulley. In case two sections are adequate, try first the smaller one. In any case, be aware that some other factors influence the section selection (see further steps of the calculation).

Profilauswahl

Das Diagramm unten erlaubt uns, das Riemenprofil des zu verwendenden Riemens, aufgrund der Berechnungsleistung und der Anzahl der U/min. der kleineren Riemenscheibe, zu bestimmen. Wenn zwei verschiedene Profile verwendbar sind, soll man zuerst mit dem kleineren versuchen. Man muss aber auch betrachten, dass andere Faktoren bei der Profilauswahl eingreifen (siehe die Folge der Berechnung).

Choix du profil

Le diagramme ci-dessous permet de déterminer, en fonction de la puissance corrigée et du nombre de tr/min de la petite poulie, le profil de la courroie à utiliser. Si deux profils sont utilisables indifféremment, essayer en avance le plus petit. Il faut cependant tenir compte que d'autres facteurs peuvent influencer le choix du profil (voir la suite du calcul).

Elección del perfil

El diagrama abajo indicado permite de determinar, en función de la potencia corregida y del número de r.p.m. de la polea pequeña, el perfil de la correa a utilizar. Si dos perfiles pueden utilizarse indiferentemente, tratar antes con el más pequeño. Es además necesario tener en cuenta que otros factores influyen en la elección del perfil (véase la continuación del cálculo).

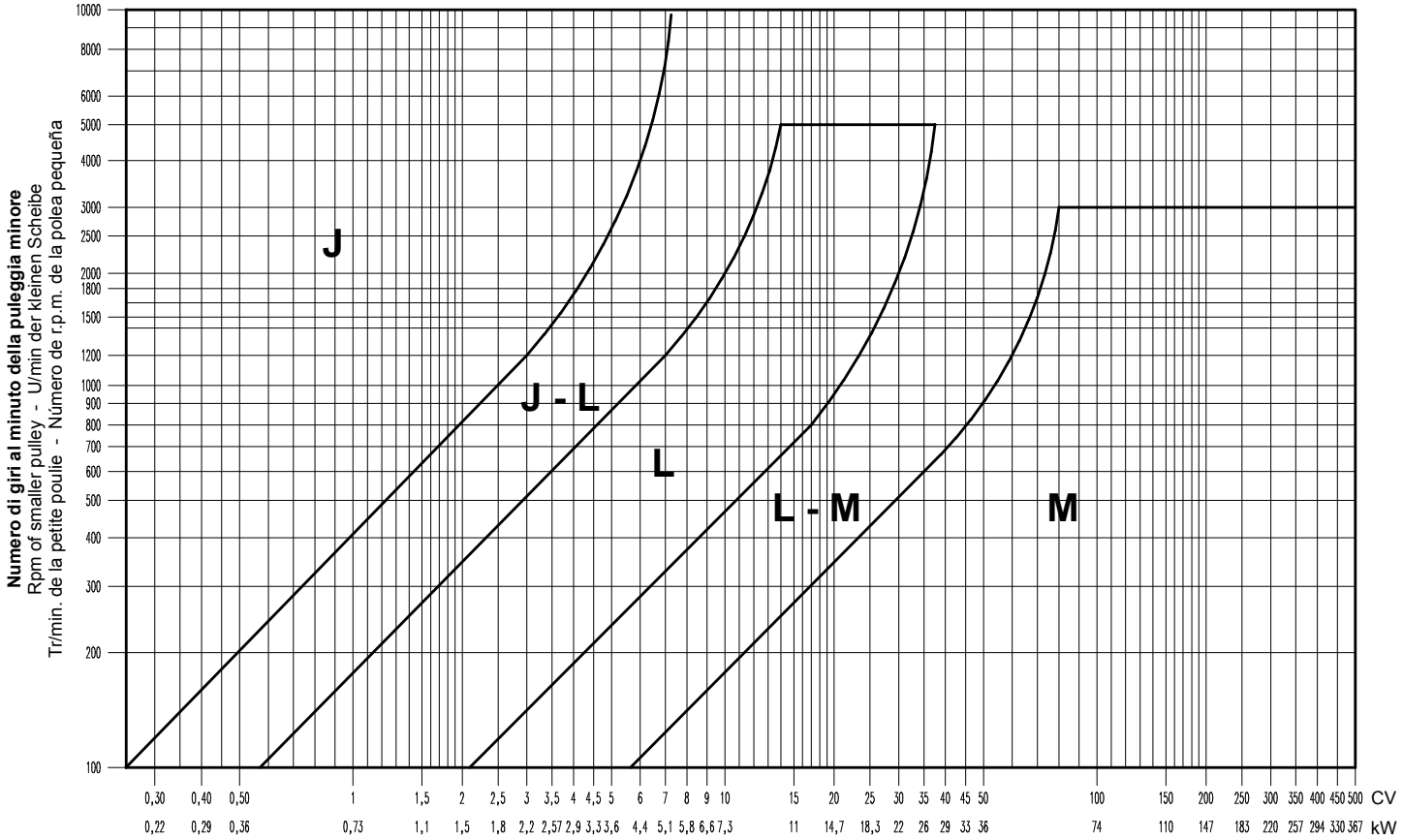

Scelta del diametro della puleggia minore e verifica della velocità lineare

Se non è determinato nè imposto alcun diametro, scegliere il più piccolo diametro esterno (de) di puleggia consigliato per il tipo di sezione scelta. Prima di proseguire il calcolo, si rende necessario verificare che il diametro scelto sia compatibile con la velocità lineare massima della cinghia. Si calcola dunque la velocità periferica con il diametro primitivo (dp) della puleggia e il numero di giri (n) della puleggia stessa.

Selection procedure of smaller pulley diameter and check of linear speed

In case no diameter is set, select the pulley smallest outer diameter (de), available for the chosen section. Prior to continuing, make sure that the selected diameter suits to the max. linear speed of the belt. Determine max. peripheral speed, considering the pitch diameter (dp) of the pulley and the pulley rpm (n).

Durchmesserauswahl der kleineren Riemenscheibe und Überprüfung der Lineargeschwindigkeit

Falls ein Durchmesser weder bestimmt noch vorgeschrieben ist, soll man den kleinsten geeigneten Außendurchmesser (de) der Riemenscheibe auswählen, der für das ausgewahlene Profil empfohlen ist. Bevor man mit der Berechnung fortsetzt, ist es notwendig nachzuprüfen, ob der ausgewählte Durchmesser mit der höchsten Riemenlineargeschwindigkeit kompatibel ist. Man berechnet deshalb die Umfangsgeschwindigkeit mit dem Wirkdurchmesser der Riemenscheibe (dp) und mit der Anzahl der Umdrehungen (n) der Riemenscheibe.

Choix du diamètre de la petite poulie et vérification de la vitesse linéaire

Si aucun diamètre n'est ni déterminé ni imposé, choisir le diamètre extérieur de poulie (de) le plus petit conseillé pour le type de profil choisi. Avant de continuer avec le calcul, il est nécessaire de vérifier que le diamètre choisi est compatible avec la vitesse linéaire max. de la courroie. On calcule donc la vitesse périphérique en utilisant le diamètre primitif (dp) de la poulie et le nombre de tr/min (n) de la poulie même.

Elección del diámetro de la polea pequeña y comprobación de la velocidad lineal

Si ningún diámetro es determinado o impuesto, elegir el diámetro exterior (de) más pequeño recomendado para el tipo de perfil elegido. Antes de continuar con el cálculo, es preciso comprobar que el diámetro elegido sea compatible con la velocidad lineal máxima de la correa. Luego se cálcula la velocidad periférica con el diámetro primitivo (dp) de la polea y el número de revoluciones (n) de la polea misma.

Calcolo delle trasmissioni POLY-V

Selection procedure of POLY-V drives
POLY-V-Antriebsberechnung
Calcul des transmissions POLY-V
Cálculo de las transmisiones POLY-V

Velocità lineari delle cinghie nelle diverse sezioni
Belts linear speeds in the various sections
Lineargeschwindigkeit der Riemen bei den verschiedenen Profilen
Vitesses linéaires des courroies aux différentes sections
Velocidades lineales de las correas en las diferentes secciones

Sezione Section Profil Section Perfil	**J**	**L**	**M**
Velocità limite (m/s) Limit speed (m/s) Grenzgeschwindigkeit (m/s) Vitesse limite (m/s) Velocidad límite (m/s)	60	50	40

Tabella dei diametri esterni (mm) della puleggia minore consigliati in base a potenza e numero di giri
Table of smaller pulley outside diameters (mm) recommended on the basis of power and rpm
Tabelle der empfohlenen Außendurchmesser (mm) der kleineren Riemenscheibe aufgrund der Leistung und der Anzahl der Umdrehungen.
Table des diamètres extérieurs (mm) de la petite poulie conseillés sur la base de la puissance et du nombre de tr/min.
Tabla de los diámetros exteriores (mm) de la polea pequeña aconsejados según la potencia y el número de r.p.m.

Potenza corretta (kW) Design power (kW) Berechnungsleistung (kW) Puissance corrigée (kW) Potencia corregida (kW)	0,25	0,5	1	2	4	7	10	20	30	50	75	100	125	150	175	200
100	45	60	75	95	125	160	180	224	250	315	355	400	450	500	500	500
300	40	50	63	80	106	125	140	180	212	250	280	315	355	355	400	400
500	35	45	60	75	95	112	125	160	180	224	250	280	315	315	355	355
750	35	45	56	67	85	106	118	150	170	200	224	250	280	280	315	315
1000	30	40	50	63	80	95	106	132	150	190	200	224	250	250	280	280
Giri/1' Rpm U/min Tr/min R.p.m. 1500	30	35	45	60	71	85	95	125	140	170	180	200	212	224	236	250
2000	30	35	45	56	67	80	90	112	125	150	170	180	200	212	224	224
3000	25	30	40	50	60	71	80	100	112	132	150	160	170	180	190	200
4000	25	30	35	45	56	67	71	90	100	118	132	140	150	160	170	180
5000	20	30	35	40	50	60	67	80	95	106	125	132	140	150	-	-
6000	20	25	30	40	50	56	63	75	85	100	112	125	-	-	-	-
7000	20	25	30	40	45	56	60	75	85	95	106	118	-	-	-	-
8000	20	25	30	35	45	50	56	71	80	90	100	112	-	-	-	-
9000	20	20	30	35	40	50	56	67	75	85	95	-	-	-	-	-
10000	20	20	30	35	40	45	50	63	75	80	90	-	-	-	-	-

Non è sempre indispensabile scegliere il diametro più piccolo utilizzabile benchè questo dia una trasmissione compatta.
Il diametro della puleggia minore deve essere almeno uguale al diametro di avvolgimento minimo ammissibile dal profilo scelto.
A larghezza uguale, aumentare del 10% il diametro minimo ammissibile raddoppia la durata della cinghia.

It is not always compulsory to choose the smallest possible diameter, even if this one allows a compact drive. The smaller pulley diameter must be at least equal to the smallest arc of contact allowed by the selected profile. If width is the same, the increase by 10% of the smallest allowable diameter doubles the belt life.

Es ist nicht immer notwendig den kleineren Durchmesser auszuwählen, obwohl dies einen kompakteren Antrieb ergibt.
Der Durchmesser der kleineren Riemenscheibe muss mindestens gleich mit dem minimalen Wicklungsdurchmesser des ausgewählten Profils sein.
Mit derselben Breite, wenn man um 10% den minimalen zugelassenen Durchmesser erhöht, verdoppelt sich die Lebensdauer des Riemens.

Il n'est pas toujours indispensable de choisir le diamètre le plus petit que l'on peut utiliser, même si celui-ci permet une trasmission compacte. Le diamètre de la petite poulie doit être au moins le même que le diamètre d'enroulement minimum admis par le profil choisi. Si la largeur est la même, l'augmentation de 10% du diamètre minimum admissible double la durée de la courroie.

No es siempre indispensable elegir el diámetro más pequeño que se puede utilizar, aun si ésto permite de obtener una transmisión compacta. El diámetro de la polea pequeña tiene que ser al menos el mismo que el diámetro abarcado mínimo admitido por el perfil elegido. Si el ancho es el mismo, el aumento de 10% del diámetro mínimo admisible duplica la vida de la correa.

Calcolo della lunghezza della cinghia

Calculation of belt length

Berechnung der Riemenlänge

Calcul de la longueur de la courroie

Cálculo de la longitud de la correa

$$Lt = 2 \cdot It + 1{,}57 \cdot (De + de) + \frac{(De - de)^2}{4 \cdot It}$$

Calcolo delle trasmissioni POLY-V

Selection procedure of POLY-V drives
POLY-V-Antriebsberechnung
Calcul des transmissions POLY-V
Cálculo de las transmisiones POLY-V

Dove - Where - Wobei - Où - Donde

Lt = Lunghezza teorica della cinghia (mm)
Nominal belt length (mm)
Theoretische Riemenlänge (mm)
Longueur théorique de la courroie (mm)
Longitud teórica de la correa (mm)

It = Interasse teorico (mm)
Nominal centre distance (mm)
Theoretischer Achsabstand (mm)
Entraxe théorique (mm)
Distancia teórica entre centros (mm)

De = Diametro esterno della puleggia maggiore (mm)
Outside diameter of large pulley (mm)
Außendurchmesser der grösseren Riemenscheibe (mm)
Diamètre extérieur de la grande poulie (mm)
Diámetro exterior de la polea grande (mm)

de = Diametro esterno della puleggia minore (mm)
Smaller pulley outer diameter (mm)
Aussendurchmesser der kleineren Riemenscheibe (mm)
Diamètre extérieur de la petite poulie (mm)
Diámetro exterior de la polea pequeña (mm)

Le = Lunghezza effettiva della cinghia (mm)
Actual belt length (mm)
Wirkungsvolle Riemenlänge (mm)
Longueur effective de la courroie (mm)
Longitud efectiva de la correa (mm)

Ie = Interasse effettivo (mm)
Actual centre distance (mm)
Wirkungsvoller Achsabstand (mm)
Entraxe effectif (mm)
Distancia efectiva entre centros (mm)

Questa formula dà la lunghezza teorica della cinghia Lt. Scegliere nelle tabelle delle cinghie la lunghezza effettiva Le standard che più si avvicina al valore trovato. Con la seguente formula dedurre l'interasse effettivo Ie.

This formula gives the belt theoretical length Lt. From tables of belts, select the actual standard length Le nearest to the obtained value. By the following formula, deduct the actual centre distance Ie.

Diese Formel zeigt die theoretische Riemenlänge Lt an. Wählen Sie aus den Riementabellen die effektive Standard-Länge Le am nächsten des aufgefundenen Wertes, aus. Mit der folgenden Formel entnehmen Sie den effektiven Achsabstand Ie.

Cette formule donne la longueur effective Lt de la courroie. Choisir, dans les tables des courroies, la longueur effective Le standard la plus proche à la valeur obtenue. Par la formule suivante, déduire l'entraxe effectif Ie.

Esta fórmula da la longitud teórica Lt de la correa. Elegir, en las tablas de las correas, la longitud efectiva Le estándar que más se acerca al valor obtenido. Por medio de la fórmula siguiente, deducir la distancia entre centros efectiva Ie.

$$Ie = It \pm \frac{Lt - Le}{2}$$

Si può anche applicare la formula generale nel caso in cui il rapporto di riduzione sia molto diverso da 1. Dove γ è l'arco di avvolgimento calcolato qui di seguito.

It is also possible to apply the general formula in case the reduction ratio is too different from 1. Where γ is the wrap angle calculated hereafter.

Man kann auch die generelle Formel im Fall eines Untersetzungsverhältnis sehr verschieden von 1, verwenden. Wobei γ ist der Wicklungsbogen hier berechnet.

Il est aussi possible d'appliquer la formule générale au cas où le rapport de réduction serait trop différent de 1. Où γ est l'arc d'enroulement calculé ci-après.

Es también posible aplicar la fórmula general en caso de que la relación de reducción sea demasiado diferente de 1. Donde γ es el ángulo abarcado calculado en seguida.

$$Ie = It \pm \frac{Lt - Le}{2 \cdot \text{seno}\ \frac{\gamma}{2}}$$

Calcolo dell'arco di avvolgimento (gradi)

Wrap angle calculation (degrees)

Berechnung des Wicklungsbogens (Grad)

Calcul de l'arc d'enroulement (degrés)

Cálculo del ángulo abarcado (grados)

$$\gamma = 180° - 57 \cdot \frac{De - de}{Ie}$$

Nota

γ è sempre l'arco di avvolgimento della puleggia minore. E' dunque al massimo uguale a 180°, salvo il caso di un tenditore che può far aumentare l'arco γ oltre i 180°. In linea generale, il calcolo che viene fatto tiene conto della puleggia piccola sia essa motrice o condotta, perchè è quella che lavora nelle più sfavorevoli condizioni di aderenza.

Note

γ is always the wrap angle on smaller pulley. So, at the most it is equal to 180°, exception is made in presence of an idler, that may make the angle γ to increase over 180°. As a rule, the calculation takes into account the smaller pulley (both as drive or driven pulley) because it is the one working in the worst conditions of adherence.

Bemerkung

γ ist immer der Wicklungsbogen der kleineren Riemenscheibe. Er ist deshalb höchstens gleich 180°, ausgenommen im Fall eines Spanners, der den Bogen γ über 180° erweitern kann. Generell muss die Berechnung die kleinere Riemenscheibe in Ansicht halten, sowohl wenn diese treibend als auch getrieben ist, da sie unter den ungünstigeren Adhäsionsbedingungen arbeitet.

Note

γ est toujours l'arc d'enroulement sur la petite poulie. Donc, au maximum, il est de 180°, sauf en présence d'un galet tendeur qui peut faire augmenter l'arc γ au-delá de 180°. En général, le calcul qui est effectué tient compte de la petite poulie (soit elle menante ou menée) car elle est la poulie qui travaille dans les conditions d'adhérence les plus défavorables.

Nota

γ siempre es el ángulo abarcado en la polea pequeña. Por eso, como máximo será de 180°, excepto en presencia de un rodillo tensor que puede hacer augmentar el ángulo más allá de 180°.
En general, el cálculo que se hace tiene en cuenta de la polea pequeña (sea ésta motriz o conducida) porque es la que trabaja en las más desfavorables condiciones de adherencia.

Determinazione della potenza trasmissibile Pt

La potenza trasmissibile è la «potenza capace» della trasmissione. Essendo nota la sezione della cinghia, il diametro esterno delle pulegge ed il loro regime, le tabelle delle pag. A44 - A48 - A51 danno questa potenza trasmissibile, espressa in kW per una nervatura.

Power ratings calculation Pt

The power rating is the "available power" of the drive.
Knowing the belt section, the outer diameter of the pulleys and their running speed, refer to tables at pages A44 - A48 - A51 to determine the power ratings, in kW per single rib.

Bestimmung der Antriebsleistung Pt

Die Antriebsleistung ist die "fähige Leistung" des Antriebs. Dadurch, dass das Riemenprofil, der Außendurchmesser der Riemenscheiben und deren Drehzahl bekannt sind, zeigen die Tabellen auf den Seiten A44 - A48 - A51 die Antriebsleistung für eine Rippe in kW an.

Définition de la puissance transmissible Pt

La puissance transmissible est la "puissance capable" de la transmission.
En connaissant le profil de la courroie, le diamètre extérieur des poulies et leur régime, les tableaux aux pages A44 - A48 - A51 donnent cette puissance transmissible, indiquée en kW pour une dent.

Determinación de la potencia transmisible Pt

La potencia transmisible es la "potencia capaz" de la transmisión. Conociendo la sección de la correa, el diámetro exterior de las poleas y su régimen, las tablas en las páginas A44 - A48 - A51 indican esta potencia transmisible, expresada en kW para cada diente.

Calcolo delle trasmissioni POLY-V

Selection procedure of POLY-V drives
POLY-V-Antriebsberechnung
Calcul des transmissions POLY-V
Cálculo de las transmisiones POLY-V

Nota

I valori sono stati determinati per una trasmissione le cui caratteristiche sono:

Pulegge di diametro uguale quindi:

1) Rapporto di trasmissione = 1:1
2) Arco di contatto γ = 180°

Lunghezza effettiva della cinghia entro le seguenti misure:

J : 900 ÷ 1200 mm
L : 1750 ÷ 2500 mm
M : 2750 ÷ 3750 mm

Quando le caratteristiche non corrispondono a quelle sopra citate occorre effettuare tre tipi di correzioni:
1) una correzione in funzione del rapporto di trasmissione;
2) una correzione in funzione della lunghezza della cinghia;
3) una correzione in funzione dell'arco di contatto della cinghia.

Note

These values have been determined for the following drive features:

Pulleys with same diameter, considering:

1) Drive ratio = 1:1
2) Wrap angle γ = 180°

Belt actual length within the following measurements:

J : 900 ÷ 1200 mm
L : 1750 ÷ 2500 mm
M : 2750 ÷ 3750 mm

If the features do not correspond to the features stated above, it is recommended to make the following corrections depending on:
1) drive ratio;
2) belt length;
3) belt wrap angle.

Bemerkung

Die Werte wurden für einen Antrieb mit folgenden Eigenschaften bestimmt:

Riemenscheiben mit demselben Durchmesser, deshalb

1) Übersetzung = 1:1
2) Eingriffsbogen γ = 180°

Wirkungsvolle Riemenlänge innerhalb folgender Maßangaben:

J : 900 ÷ 1200 mm
L : 1750 ÷ 2500 mm
M : 2750 ÷ 3750 mm

Wenn die Eigenschaften nicht mit den obengenannten Eigenschaften übereinstimmen, soll man drei Korrekturen durchführen:
1) eine Korrektur aufgrund der Übersetzung;
2) eine Korrektur aufgrund der Riemenlänge;
3) eine Korrektur aufgrund des Riemen-Eingriffsbogens.

Note

Les valeurs ont été déterminées pour une transmission dont les caractéristiques sont les suivantes:

Poulies ayant le même diamètre, donc:

1) Rapport de transmission = 1:1
2) Arc de contact γ = 180°

Longueur effective de la courroie comprise dans les mesures suivantes:

J : 900 ÷ 1200 mm
L : 1750 ÷ 2500 mm
M : 2750 ÷ 3750 mm

Quand les caractéristiques ne correspondent pas à celles indiquées ci-dessus, il faut apporter trois types de correction:
1) une correction en fonction du rapport de transmission;
2) une correction en fonction de la longueur de la courroie;
3) une correction en fonction de l'arc de contact de la courroie.

Nota

Se han determinado los valores para una transmisión cuyas características son:

Poleas con diámetro igual, así que:

1) Relación de transmisión = 1:1
2) Angulo abarcado γ = 180°

Longitud efectiva de la correa incluida entre estas medidas:

J : 900 ÷ 1200 mm
L : 1750 ÷ 2500 mm
M : 2750 ÷ 3750 mm

Cuando las características no corresponden a las indicadas arriba, es preciso efectuar tres tipos de corrección:
1) una corrección en función de la relación de transmisión;
2) una corrección en función de la longitud de la correa;
3) una corrección en función del ángulo abarcado de la correa.

$$Pt = (Pb + Cr) \cdot C\gamma \cdot CI = kW$$

Dove - Where - Wobei - Où - Donde

Pb = Prestazione base in kW, secondo il diametro esterno e il numero di giri della puleggia minore
Basic performance in kW, according to the outside diameter and rpm of small pulley
Nennleistung in kW, gemäß dem Außendurchmesser und U/min der kleinen Scheibe
Performance de base en kW, selon le diamètre extérieur et de tr/min de la petite poulie
Prestación básica en kW, según el diámetro exterior y el número de r.p.m de la polea pequeña

Cr = Fattore di correzione in funzione del rapporto di trasmissione
Correction factor depending on drive ratio
Korrekturfaktor aufgrund der Übersetzung
Coefficient de correction en fonction du rapport de transmission
Coeficiente de corrección en función de la relación de transmisión

Cγ = Fattore di correzione per archi di avvolgimento da 230° a 100°
Correction factor for wrap angles from 230° to 100°
Korrekturfaktor für Wicklungsbogen von 230° bis 100°
Facteur de correction pour les arcs de contact de 230° à 100°
Factor de corrección para ángulos abarcados desde 230° hasta 100°

CI = Coefficiente correttivo in funzione del tipo e della lunghezza della cinghia
Correction factor depending on belt type and belt length
Korrekturkoeffizient aufgrund des Typs und der Länge des Riemens
Facteur de correction en fonction du type et de la longueur de la courroie
Factor de corrección en función del tipo y de la longitud de la correa

Determinazione del numero delle nervature

Il numero delle nervature Q occorrenti per la trasmissione della potenza corretta Pc è dato dalla formula:

Determination of ribs number

Use the following formula in order to determine the necessary rib number (Q) for design power Pc to be conveyed:

Bestimmung der Rippen-Anzahl

Die Rippenanzahl Q, die für die Übertragung der Berechnungsleistung Pc nötig ist, wird durch diese Formel kalkuliert:

Détermination du nombre de dents

Le nombre de dents Q nécessaires pour la transmission de la puissance corrigée Pc est donné par la formule:

Determinación del número de los dientes

El número de los dientes Q necesarios para la transmisión de la potencia corregida Pc se obtiene por medio de la fórmula:

$$Q = \frac{Pc}{Pt}$$

Arrotondare all'unità superiore per avere il numero minimo delle nervature.

Round up to get the min. number of ribs.

Um die minimale Rippenanzahl zu erhalten soll man aufrunden.

Arrondir à l'unité supérieure pour avoir le nombre minimum de dents.

Redondear a la unidad superior para obtener el número mínimo de dientes.

Nota

I diametri primitivi dovranno essere usati solo qualora si voglia calcolare un rapporto di trasmissione esatto.
Aumentare la larghezza del 10% significa raddoppiare la durata della cinghia.

Note

Use pitch diameters only if you need to obtain an exact drive ratio.
A 10% increase in the belt width ensures that the belt service life is doubled.

Bemerkung

Die wirkungsvollen Durchmesser sollen nur im Fall einer genauen Berechnung der Übersetzung verwendet werden.
Die Breite um 10% erhöhen, bedeutet, die Lebensdauer der Riemen zu verdoppeln.

Note

Les diamètres primitifs ne devront être utilisés qu'au cas où l'on voudrait calculer un rapport de transmission précis.
Augmenter la largeur de 10% signifie doubler la durée de la courroie.

Nota

Los diámetros primitivos sólo tendrán que ser utilizados si se quiere calcular una relación de transmisión exacta. Aumentar el ancho de 10% lleva a duplicar la vida de la correa.

Fattori di servizio POLY-V sezione J

POLY-V service factors section J
Betriebsfaktoren POLY-V Profil J
Facteurs de service POLY-V section J
Factores de servicio POLY-V perfil J

$$Pt = (Pb + Cr) \cdot C\gamma \cdot Cl = \text{ kW}$$

Fattore di correzione Cr in funzione del rapporto di trasmissione
Correction factor Cr depending on drive ratio
Korrekturfaktor Cr aufgrund der Übersetzung
Facteur de correction Cr en fonction du rapport de transmission
Factor de corrección Cr en función de la relación de transmisión

N. giri al minuto della puleggia minore - Rpm of smaller pulley - U/min der kleinen Scheibe - Tr/min. de la petite poulie - Número de r.p.m. de la polea pequeña	**Valori di Cr per rapporti di trasmissione da:** Cr values for drive ratios from: Korrektur-Werte Cr für Übersetzungen aus: Valeurs de Cr pour les rapports de transmissions de: Valores de Cr para relaciones de transmisión de:							
	1,00 ÷ 1,01	1,02 ÷ 1,04	1,05 ÷ 1,09	1,10 ÷ 1,16	1,17 ÷ 1,26	1,27 ÷ 1,40	1,41 ÷ 1,65	≥ 1,66
100	0,00	0,00	0,00	0,00	0,00	0,00	0,00	0,00
200	0,00	0,00	0,00	0,00	0,00	0,00	0,00	0,00
300	0,00	0,00	0,00	0,00	0,00	0,00	0,00	0,00
400	0,00	0,00	0,00	0,00	0,00	0,00	0,00	0,00
500	0,00	0,00	0,00	0,00	0,00	0,00	0,00	0,00
560	0,00	0,00	0,00	0,00	0,00	0,00	0,00	0,01
600	0,00	0,00	0,00	0,00	0,00	0,00	0,00	0,01
700	0,00	0,00	0,00	0,00	0,00	0,00	0,01	0,01
720	0,00	0,00	0,00	0,00	0,00	0,00	0,01	0,01
800	0,00	0,00	0,00	0,00	0,00	0,01	0,01	0,01
900	0,00	0,00	0,00	0,00	0,00	0,01	0,01	0,01
960	0,00	0,00	0,00	0,00	0,01	0,01	0,01	0,01
1000	0,00	0,00	0,00	0,00	0,01	0,01	0,01	0,01
1200	0,00	0,00	0,00	0,00	0,01	0,01	0,01	0,01
1400	0,00	0,00	0,00	0,01	0,01	0,01	0,01	0,01
1440	0,00	0,00	0,00	0,01	0,01	0,01	0,01	0,01
1600	0,00	0,00	0,00	0,01	0,01	0,01	0,01	0,02
1800	0,00	0,00	0,00	0,01	0,01	0,01	0,01	0,02
2000	0,00	0,00	0,01	0,01	0,01	0,01	0,02	0,02
2200	0,00	0,00	0,01	0,01	0,01	0,01	0,02	0,02
2400	0,00	0,00	0,01	0,01	0,01	0,02	0,02	0,02
2600	0,00	0,00	0,01	0,01	0,01	0,02	0,02	0,02
2800	0,00	0,00	0,01	0,01	0,02	0,02	0,02	0,03
2880	0,00	0,00	0,01	0,01	0,02	0,02	0,02	0,03
3000	0,00	0,00	0,01	0,01	0,02	0,02	0,02	0,03
3200	0,00	0,00	0,01	0,01	0,02	0,02	0,03	0,03
3400	0,00	0,00	0,01	0,01	0,02	0,02	0,03	0,03
3600	0,00	0,01	0,01	0,01	0,02	0,02	0,03	0,03
3800	0,00	0,01	0,01	0,02	0,02	0,03	0,03	0,04
4000	0,00	0,01	0,01	0,02	0,02	0,03	0,03	0,04
4200	0,00	0,01	0,01	0,02	0,02	0,03	0,03	0,04
4400	0,00	0,01	0,01	0,02	0,02	0,03	0,04	0,04
4500	0,00	0,01	0,01	0,02	0,02	0,03	0,04	0,04
4600	0,00	0,01	0,01	0,02	0,02	0,03	0,04	0,04
4800	0,00	0,01	0,01	0,02	0,03	0,03	0,04	0,05
5000	0,00	0,01	0,01	0,02	0,03	0,03	0,04	0,05
5200	0,00	0,01	0,01	0,02	0,03	0,04	0,04	0,05
5400	0,00	0,01	0,01	0,02	0,03	0,04	0,04	0,05
5500	0,00	0,01	0,01	0,02	0,03	0,04	0,04	0,05
5600	0,00	0,01	0,02	0,02	0,03	0,04	0,05	0,05
5800	0,00	0,01	0,02	0,02	0,03	0,04	0,05	0,06
6000	0,00	0,01	0,02	0,02	0,03	0,04	0,05	0,06
6200	0,00	0,01	0,02	0,03	0,03	0,04	0,05	0,06
6400	0,00	0,01	0,02	0,03	0,03	0,04	0,05	0,06
6600	0,00	0,01	0,02	0,03	0,04	0,04	0,05	0,06
6800	0,00	0,01	0,02	0,03	0,04	0,05	0,06	0,06
7000	0,00	0,01	0,02	0,03	0,04	0,05	0,06	0,07
7200	0,00	0,01	0,02	0,03	0,04	0,05	0,06	0,07
7400	0,00	0,01	0,02	0,03	0,04	0,05	0,06	0,07
7600	0,00	0,01	0,02	0,03	0,04	0,05	0,06	0,07
7800	0,00	0,01	0,02	0,03	0,04	0,05	0,06	0,07
8000	0,00	0,01	0,02	0,03	0,04	0,05	0,06	0,08
8200	0,00	0,01	0,02	0,03	0,04	0,06	0,07	0,08
8400	0,00	0,01	0,02	0,03	0,05	0,06	0,07	0,08
8600	0,00	0,01	0,02	0,04	0,05	0,06	0,07	0,08
8800	0,00	0,01	0,02	0,04	0,05	0,06	0,07	0,08
9000	0,00	0,01	0,02	0,04	0,05	0,06	0,07	0,09
9200	0,00	0,01	0,02	0,04	0,05	0,06	0,07	0,09
9400	0,00	0,01	0,03	0,04	0,05	0,06	0,08	0,09
9600	0,00	0,01	0,03	0,04	0,05	0,07	0,08	0,09
9800	0,00	0,01	0,03	0,04	0,05	0,07	0,08	0,09
10000	0,00	0,01	0,03	0,04	0,05	0,07	0,08	0,10

Fattore di correzione Cγ per archi di avvolgimento da 230° a 100°
Correction factor Cγ for wrap angles from 230° to 100°
Korrekturfaktor Cγ für Wicklungsbogen von 230° bis 100°
Facteur de correction Cγ pour les arcs de contact de 230° à 100°
Factor de corrección Cγ para ángulos abarcados desde 230° hasta 100°

Arco di contatto γ Contact arc γ Eingriffsbogen γ Arc de contact γ Ángulo abarcado γ	**Cγ**
230°	1,11
220°	1,09
210°	1,07
200°	1,05
190°	1,02
180°	1,00
170°	0,97
160°	0,94
150°	0,91
140°	0,88
130°	0,84
120°	0,80
110°	0,76
100°	0,72

Fattore di correzione Cl in funzione della lunghezza della cinghia
Correction factor Cl depending on belt length
Korrekturfaktor Cl aufgrund der Länge des Riemens
Facteur de correction Cl en fonction de la longueur de la courroie
Factor de corrección Cl en función de la longitud de la correa

Lunghezza effettiva Actual length Wirklänge Longueur effective Longitud efectiva mm	**Cl**
≤ 200	0,60
> 200 ÷ 350	0,80
> 350 ÷ 500	0,85
> 500 ÷ 700	0,90
> 700 ÷ 900	0,95
> 900 ÷ 1200	1,00
> 1200 ÷ 1500	1,05
> 1500 ÷ 2000	1,10
> 2000 ÷ 2500	1,15
> 2500	1,20

Prestazioni base (Pb) delle cinghie POLY-V

Basic performances (Pb) of belts POLY-V
Grundleistungen (Pb) der Riemen POLY-V
Performances de base (Pb) des courroies POLY-V
Prestaciones básicas (Pb) de las correas POLY-V

Sezione
Section
Profil
Section
Perfil

J

Valori di Pb in kW per una nervatura
Pb values per single rib (kW)
Pb-Werte in kW für eine Rippe
Valeur de Pb en kW pour une dent
Valores de Pb en kW para un diente

Diametro esterno della puleggia minore (mm)
Smaller pulley outer diameter (mm) - Aussendurchmesser der kleineren Riemenscheibe (mm)
Diamètre extérieur de la petite poulie (mm) - Diámetro exterior de la polea pequeña (mm)

Numero di giri al minuto della puleggia minore
Rpm of smaller pulley - U/min der kleinen Scheibe
Tr/min. de la petite poulie - Número de r.p.m. de la polea pequeña

	20	25	30	32	35	40	45	50	56	60	63	67	71	75	80
100	0,005	0,008	0,010	0,011	0,012	0,015	0,017	0,019	0,022	0,024	0,025	0,027	0,029	0,031	0,033
200	0,010	0,015	0,019	0,021	0,024	0,029	0,033	0,037	0,043	0,046	0,049	0,053	0,056	0,060	0,064
300	0,015	0,022	0,028	0,031	0,035	0,042	0,048	0,055	0,063	0,068	0,072	0,077	0,082	0,088	0,094
400	0,019	0,028	0,037	0,041	0,046	0,055	0,064	0,072	0,083	0,090	0,095	0,102	0,108	0,115	0,124
500	0,024	0,035	0,046	0,050	0,057	0,068	0,078	0,089	0,102	0,111	0,117	0,125	0,134	0,142	0,153
560	0,026	0,039	0,051	0,056	0,063	0,075	0,087	0,099	0,114	0,123	0,130	0,140	0,149	0,159	0,170
600	0,028	0,041	0,054	0,060	0,067	0,080	0,093	0,106	0,121	0,131	0,139	0,149	0,159	0,169	0,182
700	0,032	0,048	0,063	0,069	0,078	0,093	0,108	0,123	0,140	0,152	0,161	0,173	0,184	0,196	0,210
720	0,033	0,049	0,064	0,071	0,080	0,095	0,111	0,126	0,144	0,156	0,165	0,177	0,189	0,201	0,216
800	0,037	0,054	0,071	0,078	0,088	0,105	0,122	0,139	0,159	0,173	0,182	0,196	0,209	0,222	0,239
900	0,041	0,060	0,079	0,087	0,099	0,118	0,137	0,155	0,178	0,193	0,204	0,219	0,234	0,248	0,267
960	0,043	0,064	0,084	0,092	0,105	0,125	0,145	0,165	0,189	0,205	0,217	0,233	0,248	0,264	0,284
1000	0,045	0,066	0,088	0,096	0,109	0,130	0,151	0,172	0,196	0,213	0,225	0,242	0,258	0,274	0,295
1200	0,053	0,078	0,104	0,114	0,129	0,154	0,179	0,204	0,233	0,253	0,268	0,287	0,306	0,326	0,350
1400	0,061	0,090	0,120	0,131	0,149	0,178	0,207	0,235	0,270	0,292	0,309	0,332	0,354	0,377	0,405
1440	0,062	0,093	0,123	0,135	0,153	0,183	0,212	0,242	0,277	0,300	0,318	0,341	0,364	0,387	0,415
1600	0,068	0,102	0,135	0,149	0,169	0,202	0,234	0,267	0,306	0,331	0,351	0,376	0,402	0,427	0,459
1800	0,076	0,114	0,151	0,166	0,188	0,225	0,262	0,298	0,341	0,370	0,391	0,420	0,448	0,477	0,512
2000	0,084	0,125	0,167	0,183	0,208	0,248	0,289	0,329	0,377	0,408	0,432	0,463	0,495	0,526	0,565
2200	0,091	0,137	0,182	0,200	0,227	0,271	0,315	0,359	0,412	0,446	0,472	0,506	0,541	0,575	0,617
2400	0,098	0,148	0,197	0,217	0,246	0,294	0,342	0,390	0,446	0,484	0,512	0,549	0,586	0,623	0,668
2600	0,106	0,159	0,212	0,233	0,265	0,317	0,368	0,420	0,481	0,521	0,551	0,591	0,631	0,670	0,719
2800	0,113	0,170	0,227	0,250	0,283	0,339	0,395	0,449	0,515	0,558	0,590	0,633	0,675	0,717	0,770
2880	0,116	0,175	0,233	0,256	0,291	0,348	0,405	0,461	0,528	0,573	0,606	0,649	0,693	0,736	0,790
3000	0,120	0,181	0,242	0,266	0,302	0,362	0,421	0,479	0,549	0,595	0,629	0,674	0,719	0,764	0,820
3200	0,127	0,192	0,257	0,282	0,321	0,384	0,446	0,508	0,582	0,631	0,667	0,715	0,763	0,810	0,869
3400	0,134	0,203	0,272	0,299	0,339	0,406	0,472	0,537	0,615	0,667	0,705	0,756	0,806	0,856	0,917
3600	0,141	0,214	0,286	0,315	0,357	0,428	0,497	0,566	0,648	0,702	0,742	0,796	0,848	0,900	0,965
3800	0,148	0,225	0,301	0,331	0,375	0,449	0,523	0,595	0,681	0,737	0,780	0,835	0,890	0,945	1,012
4000	0,155	0,236	0,315	0,346	0,393	0,471	0,548	0,623	0,713	0,772	0,816	0,874	0,932	0,989	1,059
4200	0,162	0,246	0,329	0,362	0,411	0,492	0,572	0,652	0,745	0,807	0,853	0,913	0,973	1,032	1,104
4400	0,169	0,257	0,343	0,378	0,429	0,514	0,597	0,679	0,777	0,841	0,888	0,951	1,013	1,074	1,149
4500	0,172	0,262	0,350	0,385	0,438	0,524	0,609	0,693	0,793	0,858	0,906	0,970	1,033	1,095	1,172
4600	0,176	0,267	0,357	0,393	0,447	0,535	0,621	0,707	0,808	0,875	0,924	0,989	1,053	1,116	1,194
4800	0,182	0,278	0,371	0,409	0,464	0,556	0,646	0,734	0,839	0,908	0,959	1,026	1,092	1,157	1,237
5000	0,189	0,288	0,385	0,424	0,481	0,576	0,670	0,762	0,870	0,941	0,994	1,063	1,131	1,198	1,280
5200	0,196	0,298	0,399	0,439	0,499	0,597	0,693	0,788	0,900	0,974	1,028	1,099	1,169	1,238	1,322
5400	0,202	0,308	0,413	0,454	0,516	0,617	0,717	0,815	0,930	1,006	1,061	1,135	1,206	1,277	1,363
5500	0,205	0,313	0,420	0,462	0,524	0,627	0,729	0,828	0,945	1,022	1,078	1,152	1,225	1,296	1,383
5600	0,209	0,318	0,427	0,469	0,533	0,638	0,740	0,841	0,960	1,038	1,095	1,170	1,243	1,315	1,403
5800	0,215	0,328	0,440	0,484	0,550	0,658	0,764	0,868	0,989	1,069	1,127	1,204	1,279	1,353	1,442
6000	0,221	0,338	0,454	0,499	0,567	0,678	0,787	0,893	1,018	1,100	1,160	1,238	1,315	1,390	1,480
6200	0,228	0,348	0,467	0,514	0,583	0,697	0,809	0,919	1,047	1,130	1,191	1,271	1,350	1,426	1,518
6400	0,234	0,358	0,480	0,528	0,600	0,717	0,832	0,944	1,075	1,160	1,223	1,304	1,384	1,461	1,554
6600	0,240	0,368	0,493	0,543	0,616	0,737	0,854	0,969	1,103	1,190	1,253	1,336	1,417	1,495	1,589
6800	0,247	0,378	0,506	0,557	0,633	0,756	0,876	0,994	1,130	1,219	1,284	1,368	1,450	1,529	1,624
7000	0,253	0,388	0,519	0,572	0,649	0,775	0,898	1,018	1,157	1,247	1,313	1,399	1,481	1,561	1,657
7200	0,259	0,397	0,532	0,586	0,665	0,794	0,920	1,042	1,184	1,276	1,342	1,429	1,513	1,593	1,689
7400	0,265	0,407	0,545	0,600	0,681	0,813	0,941	1,066	1,210	1,303	1,371	1,458	1,543	1,624	1,720
7600	0,271	0,416	0,558	0,614	0,696	0,831	0,962	1,089	1,236	1,330	1,399	1,487	1,572	1,654	1,751
7800	0,277	0,426	0,571	0,628	0,712	0,850	0,983	1,112	1,261	1,357	1,426	1,515	1,601	1,683	1,779
8000	0,283	0,435	0,583	0,641	0,727	0,868	1,004	1,135	1,286	1,383	1,453	1,543	1,629	1,711	1,807
8200	0,289	0,444	0,596	0,655	0,743	0,886	1,024	1,158	1,311	1,408	1,479	1,569	1,656	1,738	1,834
8400	0,295	0,453	0,608	0,668	0,758	0,904	1,044	1,180	1,335	1,433	1,504	1,595	1,682	1,764	1,859
8600	0,301	0,463	0,620	0,682	0,773	0,921	1,064	1,201	1,358	1,458	1,529	1,620	1,707	1,789	1,883
8800	0,307	0,472	0,632	0,695	0,788	0,939	1,084	1,223	1,381	1,481	1,553	1,645	1,731	1,812	1,906
9000	0,312	0,481	0,644	0,708	0,803	0,956	1,103	1,244	1,404	1,504	1,577	1,668	1,755	1,835	1,927
9200	0,318	0,490	0,656	0,721	0,817	0,973	1,122	1,265	1,426	1,527	1,600	1,691	1,777	1,857	1,947
9400	0,324	0,499	0,668	0,734	0,832	0,990	1,141	1,285	1,447	1,549	1,622	1,713	1,798	1,877	1,966
9600	0,330	0,507	0,680	0,747	0,846	1,006	1,159	1,305	1,468	1,570	1,643	1,734	1,819	1,896	1,983
9800	0,335	0,516	0,691	0,760	0,860	1,023	1,177	1,324	1,489	1,591	1,664	1,754	1,838	1,915	1,999
10000	0,341	0,525	0,703	0,772	0,874	1,039	1,195	1,343	1,509	1,611	1,684	1,774	1,857	1,931	2,013

Prestazioni base (Pb) delle cinghie POLY-V

Basic performances (Pb) of belts POLY-V
Grundleistungen (Pb) der Riemen POLY-V
Performances de base (Pb) des courroies POLY-V
Prestaciones básicas (Pb) de las correas POLY-V

Numero di giri al minuto della puleggia minore Rpm of smaller pulley - U/min der kleinen Scheibe Tr/min. de la petite poulie - Número de r.p.m. de la polea pequeña	Diametro esterno della puleggia minore (mm) Smaller pulley outer diameter (mm) - Aussendurchmesser der kleineren Riemenscheibe (mm) Diamètre extérieur de la petite poulie (mm) - Diámetro exterior de la polea pequeña (mm)													
	85	**90**	**95**	**100**	**106**	**112**	**118**	**125**	**132**	**140**	**160**	**180**	**200**	**224**
100	0,035	0,038	0,040	0,042	0,045	0,047	0,050	0,053	0,056	0,060	0,069	0,077	0,086	0,096
200	0,068	0,073	0,077	0,081	0,087	0,092	0,097	0,103	0,109	0,116	0,133	0,150	0,167	0,187
300	0,101	0,107	0,113	0,120	0,127	0,135	0,143	0,152	0,160	0,171	0,196	0,221	0,245	0,275
400	0,132	0,141	0,149	0,158	0,168	0,178	0,188	0,199	0,211	0,224	0,257	0,290	0,323	0,361
500	0,163	0,174	0,184	0,195	0,207	0,220	0,232	0,246	0,261	0,277	0,318	0,358	0,399	0,447
560	0,182	0,194	0,205	0,217	0,231	0,245	0,258	0,274	0,290	0,309	0,354	0,399	0,444	0,497
600	0,194	0,207	0,219	0,231	0,246	0,261	0,276	0,293	0,310	0,330	0,378	0,426	0,474	0,530
700	0,225	0,239	0,254	0,268	0,285	0,302	0,319	0,339	0,359	0,381	0,437	0,493	0,548	0,613
720	0,231	0,246	0,260	0,275	0,293	0,310	0,328	0,348	0,368	0,392	0,449	0,506	0,562	0,630
800	0,255	0,271	0,288	0,304	0,323	0,343	0,362	0,385	0,407	0,433	0,496	0,559	0,621	0,695
900	0,285	0,303	0,322	0,340	0,362	0,383	0,405	0,430	0,455	0,483	0,554	0,624	0,693	0,775
960	0,303	0,322	0,342	0,361	0,384	0,407	0,430	0,457	0,483	0,514	0,589	0,663	0,736	0,823
1000	0,315	0,335	0,355	0,375	0,399	0,423	0,447	0,475	0,502	0,534	0,612	0,688	0,765	0,855
1200	0,374	0,398	0,422	0,446	0,474	0,502	0,531	0,563	0,596	0,633	0,725	0,815	0,905	1,010
1400	0,432	0,460	0,488	0,515	0,548	0,580	0,613	0,651	0,688	0,731	0,836	0,939	1,041	1,160
1440	0,444	0,472	0,501	0,529	0,562	0,596	0,629	0,668	0,706	0,750	0,858	0,964	1,068	1,190
1600	0,490	0,521	0,552	0,583	0,620	0,657	0,694	0,736	0,779	0,826	0,944	1,060	1,173	1,305
1800	0,547	0,582	0,616	0,651	0,692	0,733	0,774	0,821	0,867	0,920	1,051	1,178	1,301	1,444
2000	0,603	0,642	0,680	0,718	0,763	0,808	0,852	0,904	0,955	1,012	1,154	1,291	1,424	1,577
2200	0,659	0,701	0,742	0,783	0,832	0,881	0,929	0,985	1,040	1,102	1,255	1,402	1,543	1,704
2400	0,714	0,759	0,804	0,848	0,901	0,953	1,005	1,065	1,124	1,190	1,353	1,508	1,656	1,823
2600	0,768	0,816	0,864	0,912	0,968	1,024	1,079	1,143	1,206	1,276	1,447	1,610	1,763	1,934
2800	0,822	0,873	0,924	0,974	1,034	1,094	1,152	1,219	1,285	1,360	1,539	1,707	1,864	2,037
2880	0,843	0,895	0,948	0,999	1,061	1,121	1,181	1,249	1,317	1,392	1,574	1,745	1,903	2,076
3000	0,875	0,929	0,983	1,036	1,099	1,162	1,223	1,294	1,363	1,441	1,627	1,800	1,959	2,131
3200	0,927	0,984	1,041	1,097	1,163	1,229	1,293	1,367	1,439	1,519	1,711	1,887	2,047	2,216
3400	0,978	1,038	1,098	1,156	1,226	1,294	1,361	1,437	1,512	1,595	1,791	1,970	2,128	2,290
3600	1,029	1,092	1,154	1,215	1,287	1,358	1,427	1,506	1,583	1,668	1,868	2,046	2,202	2,355
3800	1,079	1,144	1,209	1,272	1,347	1,420	1,491	1,573	1,651	1,738	1,940	2,117	2,267	2,408
4000	1,128	1,196	1,262	1,328	1,405	1,480	1,554	1,637	1,717	1,805	2,007	2,181	2,324	2,450
4200	1,176	1,246	1,315	1,383	1,462	1,539	1,614	1,699	1,780	1,869	2,070	2,239	2,372	2,479
4400	1,223	1,296	1,367	1,436	1,517	1,596	1,673	1,758	1,841	1,930	2,129	2,291	2,411	2,496
4500	1,247	1,320	1,392	1,462	1,544	1,624	1,701	1,787	1,870	1,959	2,156	2,314	2,427	2,499
4600	1,270	1,344	1,417	1,488	1,571	1,651	1,729	1,815	1,898	1,987	2,182	2,335	2,441	2,499
4800	1,315	1,392	1,466	1,539	1,623	1,705	1,783	1,870	1,952	2,040	2,230	2,372	2,460	2,489
5000	1,360	1,438	1,514	1,588	1,674	1,756	1,835	1,922	2,003	2,090	2,272	2,401	2,469	2,464
5200	1,404	1,483	1,561	1,636	1,722	1,805	1,884	1,971	2,051	2,136	2,309	2,422	2,467	
5400	1,446	1,527	1,606	1,682	1,769	1,852	1,931	2,017	2,096	2,178	2,340	2,435	2,454	
5500	1,467	1,549	1,628	1,704	1,792	1,875	1,953	2,039	2,117	2,197	2,353	2,438	2,444	
5600	1,488	1,570	1,650	1,726	1,814	1,897	1,975	2,060	2,137	2,216	2,365	2,439	2,430	
5800	1,528	1,612	1,692	1,769	1,857	1,940	2,017	2,100	2,174	2,249	2,384	2,435		
6000	1,568	1,652	1,733	1,810	1,898	1,980	2,056	2,136	2,208	2,278	2,396	2,421		
6200	1,606	1,691	1,772	1,850	1,937	2,018	2,092	2,170	2,238	2,303	2,401	2,398		
6400	1,643	1,729	1,810	1,887	1,974	2,053	2,125	2,200	2,264	2,323	2,400			
6600	1,680	1,765	1,847	1,923	2,008	2,086	2,156	2,226	2,286	2,338	2,391			
6800	1,714	1,800	1,881	1,957	2,041	2,116	2,183	2,249	2,303	2,348	2,375			
7000	1,748	1,834	1,914	1,989	2,071	2,144	2,207	2,269	2,316	2,353	2,351			
7200	1,780	1,866	1,945	2,019	2,098	2,168	2,228	2,284	2,325	2,352				
7400	1,811	1,896	1,975	2,046	2,124	2,190	2,246	2,296	2,329	2,346				
7600	1,841	1,925	2,002	2,072	2,146	2,209	2,260	2,303	2,329	2,335				
7800	1,869	1,952	2,028	2,096	2,167	2,225	2,271	2,307	2,324	2,318				
8000	1,896	1,978	2,052	2,117	2,184	2,238	2,278	2,306	2,314	2,295				
8200	1,922	2,002	2,073	2,136	2,199	2,248	2,282	2,301	2,299					
8400	1,946	2,024	2,093	2,153	2,211	2,254	2,282	2,292	2,278					
8600	1,968	2,045	2,111	2,167	2,221	2,258	2,278	2,278	2,253					
8800	1,989	2,063	2,127	2,179	2,227	2,258	2,270	2,260						
9000	2,009	2,080	2,140	2,189	2,231	2,254	2,258	2,236						
9200	2,027	2,095	2,152	2,196	2,232	2,247	2,242							
9400	2,043	2,108	2,161	2,200	2,229	2,237	2,222							
9600	2,058	2,119	2,168	2,202	2,224	2,223	2,198							
9800	2,071	2,129	2,172	2,201	2,215	2,205								
10000	2,082	2,136	2,175	2,198	2,203	2,183								

- Area in cui le velocità sono superiori ai 30 m/s, è quindi necessario impiegare pulegge in acciaio.
- Area where the speeds exceed 30 m/s therefore it is necessary to use steel pulleys.
- Zone wo die Geschwindigkeit 30 mt/sek überschreitet wird, deshalb ist es notwendig Stahlriemenscheiben zu verwenden.
- Zone dans laquelle les vitesses dépassent 30 m/s donc il faut utiliser des poulies en acier.
- Zona en la que las velocidades superan 30 m/s por eso es preciso utilizar poleas de acero.

POGGI®

Fattori di servizio POLY-V sezione L

POLY-V service factors section L
Betriebsfaktoren POLY-V Profil L
Facteurs de service POLY-V section L
Factores de servicio POLY-V perfil L

$$Pt = (Pb + Cr) \cdot C\gamma \cdot Cl = \text{ kW}$$

Fattore di correzione Cr in funzione del rapporto di trasmissione
Correction factor Cr depending on drive ratio
Korrekturfaktor Cr aufgrund der Übersetzung
Facteur de correction Cr en fonction du rapport de transmission
Factor de corrección Cr en función de la relación de transmisión

N. giri al minuto della puleggia minore - Rpm of smaller pulley - U/min der kleinen Scheibe - Tr/min. de la petite poulie - Número de r.p.m. de la polea pequeña	**Valori di Cr per rapporti di trasmissione da:** Cr values for drive ratios from: Korrektur-Werte Cr für Übersetzungen aus: Valeurs de Cr pour les rapports de transmissions de: Valores de Cr para relaciones de transmisión de:							
	1,00 ÷ 1,02	1,03 ÷ 1,06	1,07 ÷ 1,08	1,09 ÷ 1,16	1,17 ÷ 1,26	1,27 ÷ 1,40	1,41 ÷ 1,74	≥ 1,75
100	0,00	0,00	0,00	0,00	0,01	0,01	0,01	0,01
200	0,00	0,00	0,01	0,01	0,01	0,01	0,02	0,02
300	0,00	0,00	0,01	0,01	0,02	0,02	0,02	0,03
400	0,00	0,01	0,01	0,02	0,02	0,03	0,03	0,04
500	0,00	0,01	0,01	0,02	0,03	0,03	0,04	0,05
560	0,00	0,01	0,02	0,02	0,03	0,04	0,05	0,05
600	0,00	0,01	0,02	0,02	0,03	0,04	0,05	0,06
700	0,00	0,01	0,02	0,03	0,04	0,05	0,06	0,07
720	0,00	0,01	0,02	0,03	0,04	0,05	0,06	0,07
800	0,00	0,01	0,02	0,03	0,04	0,05	0,06	0,08
900	0,00	0,01	0,02	0,04	0,05	0,06	0,07	0,09
960	0,00	0,01	0,03	0,04	0,05	0,06	0,08	0,09
1000	0,00	0,01	0,03	0,04	0,05	0,07	0,08	0,09
1200	0,00	0,02	0,03	0,05	0,06	0,08	0,10	0,11
1400	0,00	0,02	0,04	0,06	0,08	0,09	0,11	0,13
1440	0,00	0,02	0,04	0,06	0,08	0,10	0,12	0,14
1600	0,00	0,02	0,04	0,06	0,09	0,11	0,13	0,15
1800	0,00	0,02	0,05	0,07	0,10	0,12	0,15	0,17
2000	0,00	0,03	0,05	0,08	0,11	0,14	0,16	0,19
2200	0,00	0,03	0,06	0,09	0,12	0,15	0,18	0,21
2400	0,00	0,03	0,06	0,10	0,13	0,16	0,19	0,23
2600	0,00	0,04	0,07	0,11	0,14	0,18	0,21	0,25
2800	0,00	0,04	0,08	0,11	0,15	0,19	0,23	0,26
2880	0,00	0,04	0,08	0,12	0,16	0,19	0,23	0,27
3000	0,00	0,04	0,08	0,12	0,16	0,20	0,24	0,28
3200	0,00	0,04	0,09	0,13	0,17	0,22	0,26	0,30
3400	0,00	0,05	0,09	0,14	0,18	0,23	0,28	0,32
3600	0,00	0,05	0,10	0,15	0,19	0,24	0,29	0,34
3800	0,00	0,05	0,10	0,15	0,21	0,26	0,31	0,36
4000	0,00	0,05	0,11	0,16	0,22	0,27	0,32	0,38
4200	0,00	0,06	0,11	0,17	0,23	0,28	0,34	0,40
4400	0,00	0,06	0,12	0,18	0,24	0,30	0,36	0,42
4500	0,00	0,06	0,12	0,18	0,24	0,30	0,36	0,43
4600	0,00	0,06	0,12	0,19	0,25	0,31	0,37	0,43
4800	0,00	0,06	0,13	0,19	0,26	0,32	0,39	0,45
5000	0,00	0,07	0,14	0,20	0,27	0,34	0,41	0,47
5200	0,00	0,07	0,14	0,21	0,28	0,35	0,42	0,49
5400	0,00	0,07	0,15	0,22	0,29	0,36	0,44	0,51
5500	0,00	0,07	0,15	0,22	0,30	0,37	0,45	0,52
5600	0,00	0,08	0,15	0,23	0,30	0,38	0,45	0,53
5800	0,00	0,08	0,16	0,23	0,31	0,39	0,47	0,55
6000	0,00	0,08	0,16	0,24	0,32	0,41	0,49	0,57
6200	0,00	0,08	0,17	0,25	0,33	0,42	0,50	0,59
6400	0,00	0,09	0,17	0,26	0,35	0,43	0,52	0,60
6600	0,00	0,09	0,18	0,27	0,36	0,45	0,53	0,62
6800	0,00	0,09	0,18	0,28	0,37	0,46	0,55	0,64
7000	0,00	0,09	0,19	0,28	0,38	0,47	0,57	0,66
7200	0,00	0,10	0,19	0,29	0,39	0,49	0,58	0,68
7400	0,00	0,10	0,20	0,30	0,40	0,50	0,60	0,70
7600	0,00	0,10	0,21	0,31	0,41	0,51	0,62	0,72
7800	0,00	0,11	0,21	0,32	0,42	0,53	0,63	0,74
8000	0,00	0,11	0,22	0,32	0,43	0,54	0,65	0,76
8200	0,00	0,11	0,22	0,33	0,44	0,55	0,66	0,77
8400	0,00	0,11	0,23	0,34	0,45	0,57	0,68	0,79
8600	0,00	0,12	0,23	0,35	0,46	0,58	0,70	0,81
8800	0,00	0,12	0,24	0,36	0,48	0,59	0,71	0,83
9000	0,00	0,12	0,24	0,36	0,49	0,61	0,73	0,85
9200	0,00	0,12	0,25	0,37	0,50	0,62	0,75	0,87
9400	0,00	0,13	0,25	0,38	0,51	0,63	0,76	0,89
9600	0,00	0,13	0,26	0,39	0,52	0,65	0,78	0,91
9800	0,00	0,13	0,26	0,40	0,53	0,66	0,79	0,93
10000	0,00	0,14	0,27	0,41	0,54	0,68	0,81	0,95

Fattore di correzione Cγ per archi di avvolgimento da 230° a 100°
Correction factor Cγ for wrap angles from 230° to 100°
Korrekturfaktor Cγ für Wicklungsbogen von 230° bis 100°
Facteur de correction Cγ pour les arcs de contact de 230° à 100°
Factor de corrección Cγ para ángulos abarcados desde 230° hasta 100°

Arco di contatto γ Contact arc γ Eingriffsbogen γ Arc de contact γ Ángulo abarcado γ	**Cγ**
230°	1,11
220°	1,09
210°	1,07
200°	1,05
190°	1,02
180°	1,00
170°	0,97
160°	0,94
150°	0,91
140°	0,88
130°	0,84
120°	0,80
110°	0,76
100°	0,72

Fattore di correzione Cl in funzione della lunghezza della cinghia
Correction factor Cl depending on belt length
Korrekturfaktor Cl aufgrund der Länge des Riemens
Facteur de correction Cl en fonction de la longueur de la courroie
Factor de corrección Cl en función de la longitud de la correa

Lunghezza effettiva Actual length Wirklänge Longueur effective Longitud efectiva mm	**Cl**
≤ 1300	0,90
> 1300 ÷ 1750	0,95
> 1750 ÷ 2500	1,00
> 2500 ÷ 3750	1,05
> 3750 ÷ 4500	1,10
> 4500 ÷ 5250	1,15
> 5250	1,20

Prestazioni base (Pb) delle cinghie POLY-V

Basic performances (Pb) of belts POLY-V
Grundleistungen (Pb) der Riemen POLY-V
Performances de base (Pb) des courroies POLY-V
Prestaciones básicas (Pb) de las correas POLY-V

Sezione
Section
Profil
Section
Perfil

L

Valori di Pb in kW per una nervatura
Pb values per single rib (kW)
Pb-Werte in kW für eine Rippe
Valeur de Pb en kW pour une dent
Valores de Pb en kW para un diente

Diametro esterno della puleggia minore (mm)
Smaller pulley outer diameter (mm) - Aussendurchmesser der kleineren Riemenscheibe (mm)
Diamètre extérieur de la petite poulie (mm) - Diámetro exterior de la polea pequeña (mm)

Numero di giri al minuto della puleggia minore Rpm of smaller pulley - U/min der kleinen Scheibe Tr/min. de la petite poulie - Número de r.p.m. de la polea pequeña	**75**	**80**	**85**	**90**	**95**	**100**	**106**	**112**	**118**	**125**	**132**	**140**	**150**	**160**	**170**
100	0,081	0,090	0,099	0,108	0,117	0,125	0,136	0,146	0,157	0,169	0,181	0,195	0,212	0,229	0,246
200	0,153	0,170	0,187	0,204	0,221	0,238	0,258	0,279	0,299	0,322	0,346	0,372	0,405	0,438	0,471
300	0,221	0,246	0,271	0,296	0,321	0,346	0,376	0,405	0,435	0,469	0,504	0,543	0,591	0,640	0,688
400	0,287	0,320	0,353	0,385	0,418	0,451	0,490	0,529	0,567	0,612	0,657	0,709	0,772	0,836	0,899
500	0,350	0,391	0,432	0,472	0,513	0,553	0,601	0,649	0,697	0,752	0,808	0,871	0,950	1,028	1,106
560	0,388	0,433	0,478	0,524	0,568	0,613	0,667	0,720	0,773	0,835	0,897	0,967	1,054	1,141	1,228
600	0,413	0,461	0,509	0,557	0,605	0,653	0,710	0,767	0,824	0,890	0,956	1,030	1,124	1,216	1,309
700	0,474	0,530	0,585	0,641	0,696	0,751	0,817	0,883	0,949	1,025	1,101	1,187	1,295	1,402	1,508
720	0,486	0,543	0,600	0,657	0,714	0,771	0,839	0,906	0,974	1,052	1,130	1,218	1,328	1,438	1,547
800	0,534	0,597	0,660	0,723	0,786	0,848	0,923	0,998	1,072	1,158	1,244	1,342	1,463	1,584	1,704
900	0,593	0,663	0,734	0,804	0,874	0,944	1,027	1,110	1,193	1,289	1,385	1,494	1,629	1,763	1,897
960	0,628	0,703	0,778	0,852	0,927	1,001	1,089	1,177	1,265	1,367	1,468	1,584	1,727	1,870	2,011
1000	0,651	0,729	0,807	0,884	0,961	1,038	1,130	1,222	1,313	1,418	1,524	1,644	1,792	1,940	2,087
1200	0,764	0,857	0,949	1,041	1,132	1,223	1,331	1,440	1,547	1,672	1,796	1,937	2,112	2,286	2,458
1400	0,875	0,982	1,088	1,193	1,298	1,403	1,528	1,652	1,776	1,919	2,061	2,222	2,422	2,620	2,816
1440	0,897	1,006	1,115	1,223	1,331	1,438	1,567	1,694	1,821	1,967	2,113	2,278	2,483	2,686	2,887
1600	0,983	1,103	1,223	1,342	1,461	1,579	1,719	1,859	1,998	2,159	2,318	2,499	2,723	2,944	3,162
1800	1,088	1,222	1,355	1,488	1,619	1,750	1,906	2,061	2,215	2,392	2,568	2,768	3,014	3,256	3,495
2000	1,190	1,338	1,484	1,629	1,774	1,917	2,088	2,257	2,425	2,619	2,811	3,027	3,294	3,556	3,814
2200	1,291	1,451	1,610	1,768	1,924	2,080	2,265	2,448	2,629	2,838	3,045	3,278	3,563	3,843	4,117
2400	1,388	1,561	1,732	1,902	2,071	2,238	2,437	2,633	2,827	3,050	3,271	3,518	3,821	4,117	4,405
2600	1,483	1,668	1,852	2,034	2,214	2,392	2,603	2,812	3,018	3,255	3,487	3,748	4,067	4,376	4,676
2800	1,576	1,773	1,968	2,161	2,352	2,541	2,764	2,985	3,202	3,451	3,695	3,968	4,300	4,621	4,930
2880	1,612	1,814	2,013	2,211	2,406	2,599	2,827	3,052	3,274	3,527	3,776	4,053	4,389	4,714	5,026
3000	1,666	1,874	2,081	2,284	2,486	2,685	2,920	3,151	3,379	3,639	3,893	4,177	4,519	4,849	5,164
3200	1,753	1,973	2,190	2,404	2,615	2,824	3,070	3,311	3,548	3,818	4,081	4,373	4,725	5,060	5,379
3400	1,838	2,068	2,296	2,520	2,740	2,958	3,213	3,464	3,709	3,988	4,259	4,558	4,915	5,254	5,573
3600	1,920	2,161	2,398	2,631	2,860	3,086	3,351	3,610	3,862	4,148	4,425	4,729	5,090	5,430	5,746
3800	1,999	2,250	2,496	2,738	2,976	3,209	3,482	3,748	4,007	4,299	4,580	4,887	5,249	5,585	5,895
4000	2,075	2,335	2,590	2,841	3,086	3,326	3,606	3,878	4,142	4,439	4,723	5,031	5,391	5,721	6,020
4200	2,149	2,417	2,681	2,939	3,191	3,437	3,723	4,001	4,269	4,568	4,853	5,160	5,515	5,835	6,120
4400	2,219	2,496	2,767	3,032	3,290	3,541	3,834	4,115	4,385	4,686	4,970	5,274	5,620	5,927	6,193
4500	2,253	2,534	2,809	3,077	3,338	3,591	3,886	4,169	4,440	4,741	5,024	5,325	5,666	5,965	6,220
4600	2,286	2,571	2,849	3,120	3,384	3,640	3,936	4,220	4,492	4,792	5,074	5,372	5,706	5,996	6,239
4800	2,350	2,643	2,927	3,204	3,472	3,731	4,031	4,317	4,588	4,886	5,163	5,453	5,772	6,041	6,257
5000	2,411	2,710	3,000	3,282	3,554	3,816	4,118	4,404	4,674	4,968	5,238	5,517	5,817	6,061	6,245
5200	2,468	2,774	3,069	3,355	3,630	3,894	4,196	4,481	4,748	5,037	5,298	5,563	5,841	6,055	6,202
5400	2,522	2,833	3,133	3,422	3,699	3,964	4,266	4,549	4,811	5,092	5,343	5,591	5,842	6,022	6,127
5500	2,548	2,861	3,163	3,453	3,731	3,997	4,298	4,579	4,839	5,114	5,359	5,598	5,834	5,995	6,077
5600	2,573	2,888	3,192	3,483	3,762	4,027	4,327	4,606	4,863	5,133	5,371	5,600	5,820	5,961	6,019
5800	2,620	2,939	3,246	3,539	3,818	4,082	4,379	4,652	4,902	5,160	5,382	5,589	5,774	5,872	
6000	2,663	2,986	3,295	3,589	3,867	4,129	4,422	4,688	4,928	5,172	5,376	5,558	5,703		
6200	2,702	3,028	3,338	3,632	3,909	4,168	4,454	4,713	4,941	5,169	5,352	5,506	5,607		
6400	2,737	3,065	3,376	3,669	3,944	4,199	4,477	4,725	4,941	5,150	5,310	5,432			
6600	2,768	3,098	3,409	3,700	3,971	4,220	4,490	4,726	4,927	5,115	5,250	5,335			
6800	2,796	3,126	3,435	3,724	3,990	4,233	4,492	4,715	4,899	5,063	5,169	5,216			
7000	2,819	3,148	3,456	3,741	4,001	4,236	4,484	4,691	4,857	4,994	5,069				
7200	2,837	3,166	3,471	3,751	4,004	4,230	4,464	4,654	4,799	4,908	4,948				
7400	2,851	3,178	3,479	3,753	3,999	4,215	4,433	4,604	4,726	4,803					
7600	2,861	3,185	3,481	3,748	3,985	4,189	4,390	4,541	4,638	4,680					
7800	2,866	3,187	3,477	3,736	3,962	4,154	4,336	4,463	4,533						
8000	2,866	3,182	3,466	3,716	3,930	4,108	4,269	4,371	4,412						
8200	2,862	3,172	3,448	3,688	3,890	4,051	4,190	4,265							
8400	2,852	3,157	3,424	3,652	3,839	3,984	4,098	4,144							
8600	2,838	3,135	3,392	3,607	3,779	3,905	3,992								
8800	2,818	3,107	3,353	3,554	3,709	3,815	3,874								
9000	2,793	3,073	3,306	3,493	3,629	3,713	3,741								
9200	2,763	3,032	3,253	3,422	3,539	3,600									
9400	2,727	2,985	3,191	3,343	3,438	3,474									
9600	2,686	2,931	3,121	3,254	3,327										
9800	2,639	2,871	3,044	3,156	3,205										
10000	2,587	2,803	2,958	3,049	3,071										

Prestazioni base (Pb) delle cinghie POLY-V

Basic performances (Pb) of belts POLY-V
Grundleistungen (Pb) der Riemen POLY-V
Performances de base (Pb) des courroies POLY-V
Prestaciones básicas (Pb) de las correas POLY-V

Numero di giri al minuto della puleggia minore Rpm of smaller pulley - U/min der kleinen Scheibe Tr/min. de la petite poulie - Número de r.p.m. de la polea pequeña	Diametro esterno della puleggia minore (mm) Smaller pulley outer diameter (mm) - Aussendurchmesser der kleineren Riemenscheibe (mm) Diamètre extérieur de la petite poulie (mm) - Diámetro exterior de la polea pequeña (mm)													
	180	**190**	**200**	**212**	**224**	**236**	**250**	**280**	**315**	**355**	**400**	**450**	**500**	**560**
100	0,263	0,280	0,297	0,318	0,338	0,358	0,382	0,432	0,490	0,556	0,629	0,710	0,791	0,888
200	0,504	0,537	0,570	0,609	0,648	0,686	0,732	0,828	0,939	1,066	1,207	1,363	1,518	1,701
300	0,736	0,784	0,832	0,889	0,946	1,003	1,069	1,210	1,373	1,557	1,763	1,989	2,214	2,479
400	0,962	1,025	1,088	1,163	1,237	1,311	1,398	1,581	1,794	2,034	2,301	2,595	2,884	3,226
500	1,183	1,261	1,338	1,430	1,521	1,613	1,719	1,944	2,204	2,498	2,823	3,179	3,529	3,939
560	1,314	1,400	1,485	1,588	1,689	1,791	1,908	2,158	2,446	2,770	3,129	3,520	3,903	4,351
600	1,400	1,492	1,583	1,692	1,800	1,908	2,033	2,299	2,605	2,949	3,329	3,743	4,147	4,618
700	1,614	1,719	1,824	1,949	2,074	2,197	2,341	2,645	2,995	3,387	3,818	4,284	4,736	5,258
720	1,656	1,764	1,872	2,000	2,128	2,254	2,402	2,713	3,071	3,472	3,913	4,389	4,850	5,381
800	1,823	1,942	2,061	2,202	2,342	2,481	2,642	2,984	3,374	3,811	4,288	4,801	5,294	5,856
900	2,030	2,162	2,293	2,449	2,605	2,759	2,937	3,314	3,743	4,221	4,740	5,292	5,817	6,409
960	2,152	2,292	2,431	2,596	2,760	2,923	3,111	3,508	3,959	4,460	5,001	5,574	6,114	6,716
1000	2,233	2,378	2,521	2,693	2,862	3,031	3,225	3,635	4,101	4,616	5,171	5,756	6,304	6,910
1200	2,628	2,798	2,965	3,165	3,362	3,557	3,781	4,251	4,780	5,356	5,965	6,590	7,154	7,744
1400	3,010	3,202	3,392	3,617	3,839	4,057	4,308	4,828	5,406	6,024	6,660	7,285	7,818	8,321
1440	3,085	3,281	3,475	3,705	3,931	4,154	4,409	4,939	5,524	6,148	6,785	7,406	7,926	8,402
1600	3,378	3,591	3,800	4,048	4,291	4,530	4,802	5,362	5,973	6,610	7,241	7,823	8,269	8,604
1800	3,730	3,961	4,189	4,456	4,717	4,972	5,261	5,849	6,476	7,106	7,695	8,184	8,481	
2000	4,066	4,314	4,556	4,840	5,115	5,382	5,683	6,284	6,906	7,502	8,009	8,349		
2200	4,385	4,646	4,901	5,197	5,482	5,757	6,063	6,663	7,259	7,788	8,169			
2400	4,686	4,958	5,221	5,526	5,817	6,094	6,399	6,981	7,526	7,955				
2600	4,967	5,247	5,516	5,824	6,116	6,390	6,687	7,223	7,702	7,993				
2800	5,227	5,512	5,783	6,091	6,378	6,643	6,924	7,415	7,779					
2880	5,325	5,610	5,882	6,188	6,471	6,731	7,003	7,467	7,781					
3000	5,465	5,751	6,021	6,323	6,599	6,849	7,106	7,521	7,751					
3200	5,681	5,964	6,228	6,518	6,778	7,006	7,231	7,548						
3400	5,872	6,148	6,402	6,675	6,912	7,111	7,294	7,489						
3600	6,037	6,303	6,542	6,792	6,999	7,161	7,291							
3800	6,175	6,426	6,645	6,865	7,035	7,153	7,221							
4000	6,285	6,516	6,711	6,894	7,019	7,084								
4200	6,366	6,572	6,737	6,876	6,948									
4400	6,415	6,592	6,720	6,808										
4500	6,428	6,588	6,696	6,755										
4600	6,433	6,574	6,661											
4800	6,417	6,517												
5000	6,365	6,420												
5200	6,278													
5400														
5500														
5600														
5800														
6000														
6200														
6400														
6600														
6800														
7000														
7200														
7400														
7600														
7800														
8000														
8200														
8400														
8600														
8800														
9000														
9200														
9400														
9600														
9800														
10000														

- Area in cui le velocità sono superiori ai 30 m/s, è quindi necessario impiegare pulegge in acciaio.
- Area where the speeds exceed 30 m/s therefore it is necessary to use steel pulleys.
- Zone wo die Geschwindigkeit 30 mt/sek überschreitet wird, deshalb ist es notwendig Stahlriemenscheiben zu verwenden.
- Zone dans laquelle les vitesses dépassent 30 m/s donc il faut utiliser des poulies en acier.
- Zona en la que las velocidades superan 30 m/s por eso es preciso utilizar poleas de acero.

Fattori di servizio POLY-V sezione M

POLY-V service factors section M
Betriebsfaktoren POLY-V Profil M
Facteurs de service POLY-V section M
Factores de servicio POLY-V perfil M

$$Pt = (Pb + Cr) \cdot C\gamma \cdot Cl = kW$$

Fattore di correzione Cr in funzione del rapporto di trasmissione
Correction factor Cr depending on drive ratio
Korrekturfaktor Cr aufgrund der Übersetzung
Facteur de correction Cr en fonction du rapport de transmission
Factor de corrección Cr en función de la relación de transmisión

N. giri al minuto della puleggia minore - Rpm of smaller pulley - U/min der kleinen Scheibe - Tr/min. de la petite poulie - Número de r.p.m. de la polea pequeña	**Valori di Cr per rapporti di trasmissione da:** Cr values for drive ratios from: Korrektur-Werte Cr für Übersetzungen aus: Valeurs de Cr pour les rapports de transmissions de: Valores de Cr para relaciones de transmisión de:							
	1,00 ÷ 1,01	1,02 ÷ 1,04	1,05 ÷ 1,06	1,07 ÷ 1,14	1,15 ÷ 1,24	1,25 ÷ 1,48	1,49 ÷ 2,00	≥ 2,01
100	0,00	0,01	0,01	0,02	0,03	0,05	0,06	0,07
200	0,00	0,01	0,02	0,04	0,07	0,09	0,11	0,14
300	0,01	0,02	0,03	0,06	0,10	0,14	0,17	0,20
400	0,01	0,02	0,04	0,08	0,14	0,19	0,23	0,27
500	0,01	0,03	0,05	0,10	0,17	0,24	0,29	0,34
560	0,01	0,03	0,06	0,11	0,19	0,26	0,32	0,38
600	0,01	0,03	0,06	0,12	0,20	0,28	0,34	0,41
700	0,01	0,04	0,08	0,14	0,24	0,33	0,40	0,47
720	0,01	0,04	0,08	0,15	0,24	0,34	0,41	0,49
800	0,02	0,04	0,09	0,16	0,27	0,38	0,46	0,54
900	0,02	0,05	0,10	0,18	0,30	0,43	0,52	0,61
960	0,02	0,05	0,10	0,19	0,32	0,45	0,55	0,65
1000	0,02	0,05	0,11	0,20	0,34	0,47	0,57	0,68
1200	0,02	0,06	0,13	0,24	0,41	0,57	0,69	0,81
1400	0,03	0,08	0,15	0,28	0,47	0,66	0,80	0,95
1440	0,03	0,08	0,16	0,29	0,49	0,68	0,83	0,97
1600	0,03	0,09	0,17	0,32	0,54	0,76	0,92	1,08
1800	0,04	0,10	0,19	0,36	0,61	0,85	1,03	1,22
2000	0,04	0,11	0,22	0,41	0,68	0,95	1,15	1,35
2200	0,04	0,12	0,24	0,45	0,74	1,04	1,26	1,49
2400	0,05	0,13	0,26	0,49	0,81	1,13	1,38	1,62
2600	0,05	0,14	0,28	0,53	0,88	1,23	1,49	1,76
2800	0,06	0,15	0,30	0,57	0,95	1,32	1,61	1,89
2880	0,06	0,16	0,31	0,58	0,97	1,36	1,65	1,94
3000	0,06	0,16	0,32	0,61	1,01	1,42	1,72	2,03
3200	0,06	0,17	0,35	0,65	1,08	1,51	1,84	2,16
3400	0,07	0,18	0,37	0,69	1,15	1,61	1,95	2,30
3600	0,07	0,19	0,39	0,73	1,22	1,70	2,07	2,43
3800	0,08	0,21	0,41	0,77	1,28	1,80	2,18	2,57
4000	0,08	0,22	0,43	0,81	1,35	1,89	2,30	2,70

Fattore di correzione Cγ per archi di avvolgimento da 230° a 100°
Correction factor Cγ for wrap angles from 230° to 100°
Korrekturfaktor Cγ für Wicklungsbogen von 230° bis 100°
Facteur de correction Cγ pour les arcs de contact de 230° à 100°
Factor de corrección Cγ para ángulos abarcados desde 230° hasta 100°

Arco di contatto γ Contact arc γ Eingriffsbogen γ Arc de contact γ Ángulo abarcado γ	**Cγ**
230°	1,11
220°	1,09
210°	1,07
200°	1,05
190°	1,02
180°	1,00
170°	0,97
160°	0,94
150°	0,91
140°	0,88
130°	0,84
120°	0,80
110°	0,76
100°	0,72

Fattore di correzione Cl in funzione della lunghezza della cinghia
Correction factor Cl depending on belt length
Korrekturfaktor Cl aufgrund der Länge des Riemens
Facteur de correction Cl en fonction de la longueur de la courroie
Factor de corrección Cl en función de la longitud de la correa

Lunghezza effettiva Actual length Wirklänge Longueur effective Longitud efectiva mm	**Cl**
≤ 2750	0,95
> 2750 ÷ 3750	1,00
> 3750 ÷ 5000	1,05
> 5000 ÷ 7000	1,10
> 7000 ÷ 9000	1,15
> 9000	1,20

Prestazioni base (Pb) delle cinghie POLY-V

Basic performances (Pb) of belts POLY-V
Grundleistungen (Pb) der Riemen POLY-V
Performances de base (Pb) des courroies POLY-V
Prestaciones básicas (Pb) de las correas POLY-V

Sezione
Section
Profil
Section
Perfil

M

Valori di Pb in kW per una nervatura
Pb values per single rib (kW)
Pb-Werte in kW für eine Rippe
Valeur de Pb en kW pour une dent
Valores de Pb en kW para un diente

Diametro esterno della puleggia minore (mm)
Smaller pulley outer diameter (mm) - Aussendurchmesser der kleineren Riemenscheibe (mm)
Diamètre extérieur de la petite poulie (mm) - Diámetro exterior de la polea pequeña (mm)

Numero di giri al minuto della puleggia minore Rpm of smaller pulley - U/min der kleinen Scheibe Tr/min. de la petite poulie - Número de r.p.m. de la polea pequeña	**180**	**190**	**200**	**212**	**224**	**250**	**280**	**315**	**355**	**400**	**450**	**500**	**560**	**630**	**700**
100	0,633	0,688	0,743	0,808	0,873	1,014	1,176	1,357	1,570	1,812	2,074	2,334	2,643	3,002	3,358
200	1,189	1,294	1,399	1,525	1,650	1,921	2,230	2,578	2,985	3,449	3,948	4,444	5,033	5,713	6,386
300	1,714	1,868	2,022	2,206	2,389	2,783	3,235	3,743	4,334	5,007	5,731	6,447	7,295	8,269	9,228
400	2,218	2,420	2,621	2,861	3,100	3,615	4,203	4,864	5,632	6,504	7,438	8,357	9,441	10,679	11,886
500	2,706	2,954	3,200	3,495	3,789	4,420	5,140	5,947	6,883	7,941	9,069	10,174	11,468	12,931	14,341
560	2,991	3,266	3,540	3,867	4,192	4,891	5,688	6,579	7,611	8,775	10,011	11,217	12,622	14,199	15,705
600	3,179	3,472	3,763	4,111	4,457	5,201	6,048	6,993	8,087	9,318	10,623	11,892	13,364	15,008	16,566
700	3,638	3,975	4,310	4,709	5,106	5,958	6,926	8,003	9,243	10,632	12,094	13,502	15,116	16,889	18,531
720	3,729	4,074	4,417	4,827	5,234	6,107	7,098	8,201	9,469	10,887	12,377	13,810	15,448	17,239	18,889
800	4,085	4,465	4,841	5,291	5,737	6,692	7,774	8,975	10,350	11,879	13,474	14,993	16,709	18,550	20,203
900	4,520	4,940	5,358	5,855	6,348	7,402	8,592	9,907	11,403	13,054	14,757	16,356	18,127	19,970	21,549
960	4,775	5,219	5,661	6,186	6,706	7,816	9,068	10,446	12,009	13,723	15,476	17,107	18,886	20,694	22,186
1000	4,942	5,402	5,859	6,403	6,941	8,088	9,378	10,797	12,400	14,152	15,934	17,578	19,352	21,121	22,535
1200	5,749	6,285	6,815	7,444	8,065	9,382	10,849	12,441	14,209	16,091	17,936	19,550	21,155	22,520	
1400	6,505	7,110	7,707	8,412	9,105	10,565	12,172	13,887	15,745	17,649	19,408	20,811			
1440	6,650	7,268	7,877	8,596	9,303	10,787	12,418	14,150	16,016	17,910	19,633	20,969			
1600	7,208	7,874	8,529	9,300	10,054	11,627	13,332	15,110	16,972	18,774	20,278				
1800	7,853	8,572	9,276	10,101	10,902	12,556	14,312	16,088	17,856	19,414					
2000	8,436	9,200	9,943	10,809	11,643	13,340	15,095	16,794	18,359						
2200	8,955	9,752	10,524	11,416	12,268	13,967	15,662	17,203							
2400	9,403	10,224	11,013	11,915	12,766	14,424	15,995	17,289							
2600	9,777	10,610	11,403	12,298	13,130	14,698	16,077								
2800	10,072	10,905	11,688	12,558	13,349	14,775									
2880	10,167	10,996	11,770	12,625	13,394	14,748									
3000	10,283	11,102	11,860	12,685	13,415	14,643									
3200	10,406	11,196	11,913	12,673	13,317										
3400	10,434	11,181	11,841	12,512	13,046										
3600	10,364	11,051	11,636	12,195											
3800	10,190	10,800	11,291												
4000	9,906	10,423													

- Area in cui le velocità sono superiori ai 30 m/s, è quindi necessario impiegare pulegge in acciaio.
- Area where the speeds exceed 30 m/s therefore it is necessary to use steel pulleys.
- Zone wo die Geschwindigkeit 30 mt/sek überschreitet wird, deshalb ist es notwendig Stahlriemenscheiben zu verwenden.
- Zone dans laquelle les vitesses dépassent 30 m/s donc il faut utiliser des poulies en acier.
- Zona en la que las velocidades superan 30 m/s por eso es preciso utilizar poleas de acero.

Montaggio di una trasmissione POLY-V

Assembling procedure for POLY-V drives
Montage eines Poly-V-Antriebs
Montage d'une transmission POLY-V
Montaje de una transmisión POLY-V

TENSIONE D'INSTALLAZIONE

Per ottenere un funzionamento ottimale della trasmissione occorre calcolare la tensione della cinghia in base all'applicazione prevista, utilizzando la seguente formula:

INSTALLATION TENSION

In order to have an optimal drive performance belts should be installed at an installation tension level suitable for the particular duty envisaged, using the following formula:

SPANNEN DER ZAHNRIEMEN

Damit eine optimale Leistungsübertragung erzielt wird, müssen die Riemen mit den für die jeweilige Aufgabe geeigneten Vorspannungen installiert werden, indem man folgende Formel verwendet:

TENSION DE POSE

Si l'on veut obtenir un fonctionnement optimal de la transmission, il convient d'installer la courroie à une tension de pose convenant à l'application envisagée, en utilisant la formule suivante:

TENSADO DE MONTAJE

Para obtener un funcionamiento optimal de la transmisión, es necesario regular la tensión de la correa en base a la aplicación prevista, utilizando la fórmula siguiente:

$$Tst = \frac{500 \cdot C1y \cdot Pc}{V} + ml \cdot nn \cdot V^2 = (N)$$

Velocità lineare della cinghia:

Belt linear speed:

Riemenlineargeschwindigkeit:

Vitesse linéaire de la courroie:

Velocidad lineal de la correa:

$$V = \frac{\pi \cdot dp \cdot n}{60000} = (m/s)$$

Conoscendo l'interasse I e calcolando il valore dell'angolo γ, sulla puleggia minore, è possibile ottenere il carico assiale statico Fa:

Knowing the centre distance I and calculating the value of angle γ on small pulley, it is possible to obtain the static axial load Fa:

Wenn der Achsenabstand I bekannt ist und nachdem der Winkelwert der γ Winkel berechnet wird, erhält man die statische Achsenbelastung Fa:

En connaissant l'entraxe I et en calculant la valeur de l'angle γ sur la petite poulie, on peut obtenir la charge axiale statique Fa:

Conociendo la distancia entre centros I y calculando el valor de l'ángulo γ de la polea pequeña, es posible obtener la carga axial estática Fa:

$$\gamma = 180° - 57 \cdot \frac{De - de}{I} = (°)$$

$$Fa = 2 \cdot Tst \cdot sen \frac{\gamma}{2} = (N)$$

Dove - Where - Wobei - Où - Donde

Tst = Tensione statica (N)
Static tension (N)
Statische Spannung (N)
Tension statique (N)
Tensión estática (N)

C1y = Fattore di correzione arco di contatto
Correction factor contact arc
Korrekturfaktor eingriffsbogen
Facteur de correction arc de contact
Factor de corrección ángulo abarcado

Pc = Potenza corretta (kW)
Design power (kW)
Berechnungsleistung (kW)
Puissance corrigée (kW)
Potencia corregida (kW)

V = Velocità lineare della cinghia (m/s)
Belt linear speed (m/s)
Riemenlineargeschwindigkeit (m/s)
Vitesse linéaire de la courroie (m/s)
Velocidad lineal de la correa (m/s)

ml = Massa della cinghia (kg/m/1)
Mass of belt (kg/m/1)
Masse des Riemens (kg/m/1)
Masse de la courroie (kg/m/1)
Masa de la correa (kg/m/1)

nn = Numero di nervature
Number of ribs
Anzahl der Rippen
Nombre de dents
Número de dientes

n = Numero di giri al minuto della puleggia minore (g/1')
Rpm of smaller pulley (rpm)
U/min der kleinen Scheibe (U/min)
Nombre tr/min. de la petite poulie (tr/min.)
Número de r.p.m. de la polea pequeña (rpm)

γ = Arco di contatto sulla puleggia minore (°)
Contact arc on small pulley (°)
Eingriffsbogen auf die kleine Scheibe (°)
Arc de contact sur la petite poulie (°)
Ángulo abarcado de la polea pequeña (°)

Fa = Carico assiale statico (N)
Static axial load (N)
Statische Achsenbelastung (N)
Charge axiale statique (N)
Carga axial estática (N)

Fattore di correzione C1y
Correction factor C1y
Korrekturfaktor C1y
Facteur de correction C1y
Factor de corrección C1y

γ	180°	175°	170°	165°	160°	155°	150°	145°	140°	135°	130°	125°	120°	115°	110°	105°
C1y	1,50	1,53	1,56	1,59	1,63	1,67	1,71	1,75	1,80	1,85	1,91	1,97	2,04	2,11	2,20	2,29

Massa della cinghia ml - al metro per una nervatura (kg/m/1)
Mass of belt ml - per metre per single rib (kg/m/1)
Masse des Riemens ml - pro Meter für eine Rippe (kg/m/1)
Masse de la courroie ml - par mètre pour une dent (kg/m/1)
Masa de la correa ml - por metro para un diente (kg/m/1)

Sezione Section - Profil Section - Perfil	**J**	**L**	**M**
ml	0,008	0,032	0,110

Montaggio di una trasmissione POLY-V

Assembling procedure for POLY-V drives
Montage eines Poly-V-Antriebs
Montage d'une transmission POLY-V
Montaje de una transmisión POLY-V

CONTROLLO DELLA TENSIONE

Si può controllare la tensione di montaggio della cinghia con diversi metodi:

1) Deflessione;
2) Frequenza della vibrazione;
3) Allungamento.

1) DEFLESSIONE

Si ricorre allo schema seguente:

TENSION CHECKING PROCEDURE

The installation tension of belt can be checked by means of different methods:

1) Deflection;
2) Frequency of vibration;
3) Elongation.

1) DEFLECTION

The following diagram is used:

SPANNUNGSKONTROLL-VERFAHREN

Die Installationsbelastung des Riemens kann mit verschiedenen Methoden überprüft werden:
1) Prüfkraft;
2) Schwingungsfrequenz;
3) Ausdehnung.

1) PRÜFKRAFT

Man verwendet das folgende Diagramm:

CONTRÔLE DE LA TENSION

On peut vérifier la tension de montage de la courroie en suivant plusieurs méthodes: :

1) Déflexion;
2) Fréquence de la vibration;
3) Allongement.

1) DÉFLEXION

On utilise le schéma suivant:

CONTROL DE LA TENSIÓN

Se puede comprobar la tensión de montaje de la correa por medio de diferentes métodos:

1) Desviación;
2) Frecuencia de la vibración;
3) Alargamiento.

1) DESVIACIÓN

Se utiliza el diagrama siguiente:

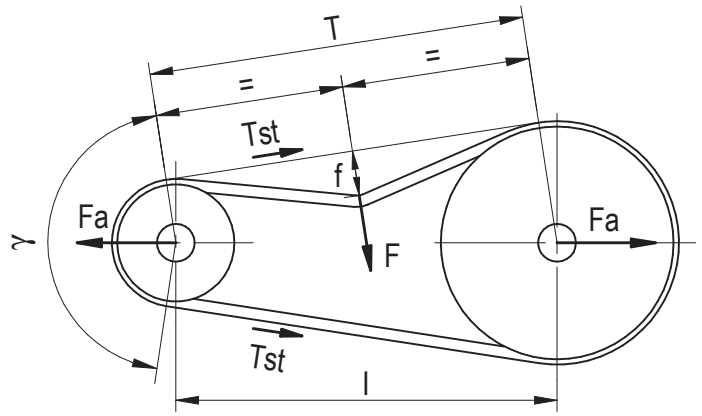

T = Lunghezza del tratto libero (mm)
Free span length (mm)
Freie Trumlänge (mm)
Longueur du brin (mm)
Longitud del ramal (mm)

F = Forza da applicare (N)
Deflection force (N)
Prüfkraft (N)
Force de déflexion (N)
Carga de ensayo a aplicar (N)

f = Freccia generata dalla forza F (mm)
Deflection generated by force F (mm)
Eindrücktiefe (mm)
Déflexion provoquée par la force F (mm)
Desviación originada por la carga F (mm)

Calcolare la forza F da applicare sulla cinghia e la freccia f prodotta:

Calculate force F to be applied to the belt and deflection f so produced:

Die an den Riemen anzuwendende Kraft F und die erzeugte Prüfkraft f berechnen:

Calculer la force F à appliquer sur la courroie et la flèche f obtenue:

Calcular la fuerza F para aplicar a la correa y la desviación f originada:

$F = \frac{Tst}{14} = (N)$	$f = 0{,}015 \cdot T = (mm)$

In pratica si applica perpendicolarmente, tramite dinamometro, la forza F a metà del tratto libero T e si controlla che la freccia f, generata dalla stessa, corrisponda al valore calcolato. Se così non fosse agire sul tenditore fino a raggiungere tale valore.

In practice, force F is applied perpendicularly to the middle of span length T by means of a dynamometer, then it must be checked that deflection f, generated by force F, matches the calculated value. Should it not be so, adjust the idler until such value is reached.

In der Praxis wird Kraft F senkrecht in der Mitte der Trumlänge T durch ein Dynamometer angelegt, danach soll man prüfen, dass die Prüfkraft f, von Kraft F erzeugt, dem berechneten Wert entspricht. Sollte es nicht so sein, die Spannrolle einstellen, bis man diesen Wert erreicht.

En fait, on applique perpendiculairement, au moyen d'un dynamomètre, la force F sur la moitié du brin T et l'on vérifie que la flèche f, engendrée par la force même, correspond à la valeur calculée. S'il n'est pas ainsi, agir sur le galet tendeur jusqu'è obtenir la valeur calculée.

De hecho se aplica perpendicularmente, por medio de un dinamómetro, la fuerza F al centro del ramal T y se comprueba que la desviación f, originada por la fuerza misma, corresponda al valor calculado. Si no es así, actuar sobre el rodillo hasta alcanzar dicho valor.

Il valore di T può determinarsi tramite la relazione:

The value T can be determined by the formula:

Der Wert T kann durch folgendes Verhältnis bestimmt werden:

La valeur T se détermine par la relation:

Se obtiene el valor T por medio de la fórmula:

$$T = \sqrt{l^2 - \left(\frac{De - de}{2}\right)^2} = (mm)$$

Dove - Where - Wobei - Où - Donde

De = Diametro esterno della puleggia maggiore (mm) Outside diameter of large pulley (mm) Außendurchmesser der großen Scheibe (mm) Diamètre extérieur de la grande poulie (mm) Diámetro exterior de la polea grande (mm)	**de = Diametro esterno della puleggia minore (mm)** Outside diameter of small pulley (mm) Außendurchmesser der kleinen Scheibe (mm) Diamètre extérieur de la petite poulie (mm) Diámetro exterior de la polea pequeña (mm	**l = Interasse (mm)** Centre distance (mm) Achsabstand (mm) Entraxe (mm) Distancia entre centros (mm)

Montaggio di una trasmissione POLY-V

Assembling procedure for POLY-V drives
Montage eines Poly-V-Antriebs
Montage d'une transmission POLY-V
Montaje de una transmisión POLY-V

2) FREQUENZA DELLA VIBRAZIONE

La relazione tra la tensione statica Tst e la frequenza della vibrazione fr può essere calcolata tramite la seguente formula:

2) FREQUENCY OF VIBRATION

The relation between the **Tst** static tension and the **fr** frequency of vibration can be calculated by means of the following formula:

2) VIBRATIONSFREQUENZ

Die Beziehung zwischen der **Tst** Statische Spannung und der **fr** Schwingungsfrequenz kann mittels der folgenden Formel berechnet werden:

2) FRÉQUENCE DE LA VIBRATION

La relation entre la tension statique **Tst** et la fréquence de la vibration **fr** peut être calculée par la formule suivante:

2) FRECUENCIA DE LA VIBRACIÓN

La relación entre la tensión estática **Tst** y la frecuencia de la vibración **fr** se puede calcular por medio de la fórmula siguiente:

$$fr = \frac{1}{2T} \cdot \sqrt{\frac{Tst}{(ml \cdot nn)}} = (Hz)$$

$$Tst = 4 \cdot (ml \cdot nn) \cdot T^2 \cdot fr^2 = (N)$$

Dove - Where - Wobei - Où - Donde

fr = Frequenza della vibrazione (Hz) Frequency of vibration (Hz) Vibrationsfrequenz (Hz) Fréquence de la vibration (Hz) Frecuencia de la vibración (Hz)	**Tst = Tensione statica (N)** Static tension (N) Statische Spannung (N) Tension statique (N) Tensión estática (N)	**nn = Numero di nervature** Number of ribs Anzahl der Rippen Nombre de dents Número de dientes
T = Lunghezza del tratto libero in metri (m) Free span length in metres (m) Freie Trumlänge in Meter (m) Longueur du brin en mètre (m) Longitud del ramal en metros (m)	**ml = Massa della cinghia (kg/m/1)** Mass of belt (kg/m/1) Masse des Riemens (kg/m/1) Masse de la courroie (kg/m/1) Masa de la correa (kg/m/1)	

3) ALLUNGAMENTO

Questo metodo si usa per le trasmissioni di grande potenza e lunghi interassi, superiori ad un metro.

a) Controllare l'allineamento delle pulegge e il parallelismo fra gli alberi. Montare la cinghia senza tensionare e tracciare sul dorso della stessa due riscontri ad una distanza sufficientemente ampia (se possibile un metro).

b) Tendere la cinghia facendo girare lentamente le pulegge fino a che la distanza fra i due riscontri aumenti dello 0,7% (7 mm per 1 m).

c) Eseguire un rodaggio della trasmissione, sotto carico, per circa 10 minuti.

d) Verificare la tensione della cinghia e la distanza tra i due riscontri e regolare, se necessario, secondo i seguenti valori:

Sezione J = 0,5 %
Sezione L = 0,6 %
Sezione M = 0,6 %

Dopo qualche ora di funzionamento, verificare la tensione della cinghia e se necessario tenderla di nuovo. Non usare mai prodotti destinati ad aumentare l'aderenza, fare attenzione ed evitare contatti o spruzzi di olio.

3) ELONGATION

This method is used for high power transmissions and for long distances between centres, above one metre.

a) Ensure that the pulleys are aligned and the shafts are perfectly parallel. Do not apply any tension while assembling the belt. On the back of the belt, mark two reference lines whose distance is appropriate (if possible, one metre).

b) Tension the pulley by slow motion, until the distance between the two points is increased by 0,7% (7 mm for 1 m).

c) Carry out a running in of the transmission, under load, for about 10 minutes.

d) Check the belt tension and the distance between both locators and adjust it, if necessary, according to the following values:

Section J = 0,5 %
Section L = 0,6 %
Section M = 0,6 %

After some operating time, check the belt tension and apply again the required tension, if necessary. Do not use any means to increase adhesion and keep it free from oil.

3) AUSDEHNUNG

Dieses Verfahren wird bei Hochleistungsantrieben und bei längeren Achsabständen, über einem Meter, verwendet.

a) Die Flucht der Riemenscheiben und den Parallelismus zwischen den Wellen kontrollieren. Den Riemen ohne Spannung montieren und auf dem Rücken derselben zwei Anhaltspunkte in einer ausreichend weiten Entfernung aufzeichnen (wenn möglich, ein Meter).

b) Den Riemen spannen, indem man die Riemenscheiben dreht bis der Abstand der zwei Anhaltspunkte um 0,7% (7 mm für 1 m) zunimmt.

c) Führen Sie ein Einlaufen des Antriebs, unter Last, für ungefähr 10 Minuten aus.

d) Prüfen Sie die Riemenspannung und den Abstand zwischen den Positionsanzeigern und, falls notwendig, stellen Sie ihn, gemäß den folgenden Werten, ein:

Profil J = 0,5 %
Profil L = 0,6 %
Profil M = 0,6 %

Nach einigen Betriebsstunden die Riemenspannung kontrollieren und falls notwendig, wiederum spannen. Niemals Produkte verwenden, die gemeint sind, die Adhäsion zu erhöhen; Kontakte oder Ölbespritzen vermeiden.

3) ALLONGEMENT

On utilise cette méthode pour les transmissions de puissance élevée et pour les longs entraxes, supérieurs à un mètre.

a) S'assurer que les poulies sont alignées et les arbres parfaitement parallèles. Monter la courroie sans tension et tracer sur son dos deux marques à une distance suffisante (si possible, un mètre).

b) Mettre en tension la courroie en faisant tourner lentement les poulies jusqu'à augmenter la distance entre les deux marques de 0,7% (7 mm pour 1 m).

c) Faire un rodage de la transmission, sous charge, pour 10 minutes environ.

d) Vérifier la tension de la courroie et la distance entre les deux assemblages et la régler, si nécessaire, en fonction des valeurs suivantes:

Section J = 0,5 %
Section L = 0,6 %
Section M = 0,6 %

Après quelques heures de fonctionnement, vérifier la tension de la courroie et la retendre si nécessaire. N'utiliser jamais des produits pour augmenter l'adhérence et faire attention à éviter des contacts ou des jets d'huile.

3) ALARGAMIENTO

Se utiliza este método para las transmisiones de gran potencia y largas distancias entre centros, de más de un metro.

a) Comprobar la alineación de las poleas y el paralelismo entre los ejes. Instalar la correa sin tensión y tirar en el lomo de la misma dos marcas a una distancia bastante amplia (si posible un metro).

b) Tensar la correa haciendo girar lentamente las poleas hasta que la distancia entre las dos marcas aumente de 0,7% (7 mm para 1 m).

c) Hacer el rodaje de la transmisión, bajo carga, para unos 10 minutos.

d) Comprobar la tensión de la correa y la distancia entre los dos montajes y ajustar, si es necesario, según los siguientes valores:

Perfil J = 0,5 %
Perfil L = 0,6 %
Perfil M = 0,6 %

Después de unas horas de funcionamiento, verificar la tensión de la correa y, si necesario, tensarla de nuevo. Recomendamos nunca utilizar productos para aumentar la adherencia y evitar contactos o salpicaduras de aceite.

Montaggio di una trasmissione POLY-V

Assembling procedure for POLY-V drives
Montage eines Poly-V-Antriebs
Montage d'une transmission POLY-V
Montaje de una transmisión POLY-V

Tolleranze di montaggio
Mounting tolerances
Montage-Toleranzen
Tolérances de montage
Tolerancias de montaje

Margini di regolazione minimali sull'interasse
Min. adjustment margins on centre distance
Minimale Randeinstellungen auf dem Achsabstand
Marges de réglage minimum sur l'entraxe
Márgenes de ajuste mínimos en la distancia entre centros

Sviluppo cinghia Belt length Riemenabwicklung Longueur courroie Longitud correa m	**J** **Margini di:** Margins of: Ränder von: Marges de: Márgenes de:			**Sviluppo cinghia** Belt length Riemenabwicklung Longueur courroie Longitud correa m	**L** **Margini di:** Margins of: Ränder von: Marges de: Márgenes de:			**Sviluppo cinghia** Belt length Riemenabwicklung Longueur courroie Longitud correa m	**M** **Margini di:** Margins of: Margini di: Marges de: Márgenes de:		
	Montaggio Assembling Montage Montage Montaje mm	**Allungam.** Elongation Ausdehnung Allongement Alargamiento mm	**Totale** Total Gesamt Total Total mm		**Montaggio** Assembling Montage Montage Montaje mm	**Allungam.** Elongation Ausdehnung Allongement Alargamiento mm	**Totale** Total Gesamt Total Total mm		**Montaggio** Assembling Montage Montage Montaje mm	**Allungam.** Elongation Ausdehnung Allongement Alargamiento mm	**Totale** Total Gesamt Total Total mm
0,20 ÷ 0,50	5	8	13	1,25 ÷ 1,50	16	22	38	2,25 ÷ 2,50	29	38	67
0,51 ÷ 0,75	9	10	19	1,51 ÷ 1,75	19	22	41	2,51 ÷ 3,00	33	40	73
0,76 ÷ 1,00	10	12	22	1,76 ÷ 2,00	22	24	46	3,01 ÷ 4,00	40	42	82
1,01 ÷ 1,25	12	13	25	2,01 ÷ 2,25	25	24	49	4,01 ÷ 5,00	51	46	97
1,26 ÷ 1,50	14	14	28	2,26 ÷ 2,50	29	25	54	5,01 ÷ 6,00	60	49	109
1,51 ÷ 1,75	16	16	32	2,51 ÷ 3,00	33	27	60	6,01 ÷ 7,00	76	54	130
1,76 ÷ 2,00	18	18	36	3,01 ÷ 4,00	40	30	70	7,01 ÷ 8,50	92	60	152
2,01 ÷ 2,25	20	20	40	4,01 ÷ 5,00	51	33	84	8,51 ÷ 10,50	109	67	176
2,26 ÷ 2,50	22	21	43	5,01 ÷ 6,00	60	35	95	10,51 ÷ 12,00	133	73	206
								12,01 ÷ 15,00	168	86	254

CALCOLO DEL CARICO SUI CUSCINETTI

Il carico sui cuscinetti dipende dal tipo di montaggio della puleggia:

CALCULATION OF THE LOAD ON BEARINGS

The load on bearings depends on the type of fitting of the pulley:

BERECHNUNG DER LAST AUF KUGELLAGERN

Die Last auf den Kugellagern hängt von der Montageweise der Riemenscheibe ab:

CALCUL DE LA CHARGE SUR LES ROULEMENTS

La charge sur les roulements dépend du type de montage de la poulie:

CÁLCULO DE LA CARGA SOBRE LOS RODAMIENTOS

La carga sobre los rodamientos depende del tipo de montaje de la polea:

Montaggio a sbalzo
Overhanging fitting
Überhängende Montage
Montage en saillie
Montaje en saliente

$$Fp = Fa \cdot 0{,}8 = (N)$$

$$F1 = \frac{L1 - L2}{L2} \cdot Fp = (N)$$

$$F2 = \frac{L1}{L2} \cdot Fp = (N)$$

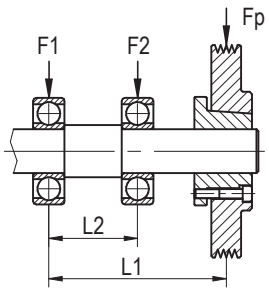

Montaggio tra due cuscinetti
Fitting between two bearings
Montage zwischen zwei Kugellagern
Montage entre deux roulements
Montaje entre dos rodamientos

$$Fp = Fa \cdot 0{,}8 = (N)$$

$$F1 = \frac{L2 - L1}{L2} \cdot Fp = (N)$$

$$F2 = \frac{L1}{L2} \cdot Fp = (N)$$

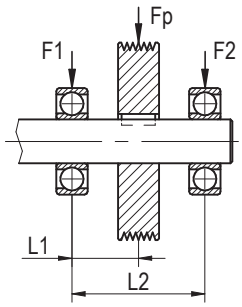

Montaggio di una trasmissione POLY-V

Assembling procedure for POLY-V drives
Montage eines Poly-V-Antriebs
Montage d'une transmission POLY-V
Montaje de una transmisión POLY-V

Rulli tenditori

La cinghia POLY-V si adatta molto bene all'impiego di rulli tenditori, siano essi posti all'interno o all'esterno.
L'utilizzazione di questi rulli permette:
di regolare la tensione su una trasmissione a interasse fisso;
di accrescere l'avvolgimento della cinghia sulla puleggia minore;
di guidare la cinghia al fine di evitare gli ostacoli o per dare un buon allineamento;
di ammortizzare le vibrazioni sulle trasmissioni ad interasse elevato;
di assicurare una tensione regolare.
In linea generale, i tenditori, debbono essere posti sul tratto non teso della trasmissione, all'uscita della puleggia motrice ed il più vicino possibile a questa.
Se il tenditore deve essere posto sul tratto teso, esso sarà posto all'uscita della puleggia condotta ed il più vicino possibile a questa.
L'utilizzazione di rulli a profilo sui tenditori non è raccomandato che in caso di disinnesco per allentamento della cinghia oppure quando l'interasse si modifica durante il funzionamento (caso del vaglio vibratore).
E' indispensabile controllare il movimento del tenditore allorchè agisce in funzione di regolatore dello sviluppo.
Assicurarsi che i rulli abbiano dei diametri sufficienti come indicati qui di seguito allo scopo di diminuire la fatica soprattutto nel caso di rulli tenditori posti all'esterno.

Idlers

POLY-V belt suits perfectly idlers, both on the inner side or on the outer side.
By means of an idler, you are able to:
set the tension on a drive with fixed centre distance;
improve the wrap-arc on the smaller pulley;
drive the belt in order to avoid any hindrance or ensure a good alignment;
dampen any vibration on drives with large centre distance;
ensure even tension.
As a general rule, idlers should be located on the slack side of the driving pulley and as close as possible to it.
If the idler should be located on the tensioned span, it should be assembled near to the driven pulley, as close as possible to it.
It is recommended to use profiled rollers on idlers only if the belt is expected to become loose, or in case the centre distance varies during operations (as with vibrating screen).
It is highly recommended to check the idler's motion since it regulates the belt length.
Ensure that the idler diameter is adequate (as specified below), in order to decrease the fatigue, especially for those idlers that are assembled on the outer parts.

Spannungsrollen

Die POLY-V Riemen passen sich sehr gut den Spannungsrollen an, wenn diese intern oder auch extern positioniert werden.
Die Verwendung dieser Rollen gewährleistet:
die Spannung auf einem fixen Achsabstand zu regulieren;
die Riemenwicklung auf der kleineren Riemenscheibe zu vergrössern;
den Riemen so zu führen, dass Hindernisse vermeidet werden und sich eine gute Fluchtung ergibt;
die Vibrationen auf dem erhöhten Achsabstand des Antriebs zu federn;
eine reguläre Spannung sicherzustellen.
Generell müssen die Spanner auf der nicht gespannten Antriebsstrecke so positioniert werden und zwar am Ausgang und am nächsten der treibenden Scheibe.
Wenn der Spanner auf die gespannten Strecke positioniert werden muss, wird er am Ausgang und am nächsten der getriebenen Scheibe positioniert.
Die Verwendung von Profilrollen auf den Spannern ist nur im Fall von Riemenausspannung durch Lockern empfohlen (im Fall des Vibrationssiebs).
Es ist notwendig, die Bewegung des Spanners zu kontrollieren, falls er als Abwicklungsregulator handelt.
Man soll sich versichern, dass die Rollen ausreichende Durchmesser wie hier zufolge angezeigt, besitzen, um die Ermüdung zu vermindern besonders im Fall der externen Spannungsrollen.

Galets tendeurs

La courroie POLY-V s'adapte très bien à l'emploi de galets tendeurs, soit positionnés à l'intérieur soit à l'extérieur de la courroie même.
L'utilisation de ces galets permet:
de régler la tension sur une transmission à entraxe fixe;
d'accroître l'enroulement de la courroie sur la petite poulie;
de guider la courroie à fin d'éviter les obstacles ou pour donner un bon alignement;
d'absorber les vibrations sur les transmissions ayant un entraxe élevé;
d'assurer une tension régulière.
En général, les galets doivent être placés sur le brin mou de la transmission, à la sortie de la poulie menante et aussi près que possible de cette-ci.
Si le galet doit être placé sur le brin en tension, il doit se trouver à la sortie de la poulie menée et aussi près que possible de cette-ci.
L'utilisation de rouleaux à profil sur les galets n'est conseillée qu'en cas de désamorçage dû au relâchement de la courroie ou quand l'entraxe se modifie pendant le fonctionnement (par exemple, en cas d'un tamis à secousses).
Il est indispensable de contrôler le mouvement du galet quand il fait fonction de régulateur de la longueur.
S'assurer que les galets ont des diamètres suffisants comme indiqué ci-après, à fin de diminuer la fatigue, surtout en cas de galets placés à l'extérieur.

Rodillos tensores

La correa Poly-V es muy idónea para el empleo de los rodillos tensores, sean estos colocados al interior o al exterior. El empleo de los rodillos permite:
- de ajustar la tensión de una transmisión con distancia fija entre centros:
- de aumentar el ángulo abarcado de la correa sobre la polea pequeña;
- de guiar la correa al fin de evitar los obstáculos o para dar una buena alineación;
- de reducir las vibraciones en las transmisiones con una distancia entre ejes elevada;
- de asegurar un tensado regular.

En líneas generales los tensores tienen que ser colocados en el ramal flojo de la transmisión, en salida de la polea motriz y lo más cerca posible de ésta.
Si se debe colocar el tensor en el ramal en tracción, él se pondrá en salida de la polea conducida y lo más cerca de ésta.
Se recomenda el empleo de rodillos de perfil sobre los tensores sólo en caso de desembrague debido a aflojamiento de la correa o cuando la distancia entre centros se modifica durante el funcionamiento (por ejemplo, en el caso de una criba vibratoria).
Es imprescindible comprobar el movimento del rodillo tensor cuando ésto trabaja en función de ajustador de la longitud.
Asegurarse que los rodillos tengan diámetros suficientes como indicado más abajo, para disminuir la fatiga sobretodo en el caso de rodillos tensores puestos al exterior.

Sezione Section Profil Section Perfil	**J**	**L**	**M**
Ø minimo dei rulli esterni Outer idler min Ø Min. Ø der Außenrollen Ø minimum des galets extérieurs Ø mínimo de los rodillos exteriores mm	40	120	280
Ø minimo dei rulli interni Inner idler min Ø Min. Ø der Innenrollen Ø minimum des galets intérieurs Ø mínimo de los rodillos interiores mm	18	70	180

I materiali sono gli stessi usati per la costruzione delle pulegge.
Il rullo esterno sarà liscio e quello interno avrà lo stesso profilo delle pulegge.

Manufacturing materials are the same as for the pulleys.
The outer roller must be flat, while the inner one will have the same profile as the pulleys.

Die Materialien sind dieselben, die für die Riemenscheiben-Herstellung verwendet werden.
Die externe Rolle wird glatt sein und die interne Rolle wird dasselbe Profil der Riemenscheiben haben.

Les matières sont les mêmes utilisées pour la fabrication des poulies.
Le galet extérieur sera lisse et le galet intérieur aura le même profil des poulies.

Los materiales son los mismos utilizados para la fabricación de las poleas. El rodillo exterior tendrá la cara plana y él interior tendá el mismo perfil de las poleas.

Tolleranze di costruzione delle pulegge POLY-V

Tolerance specifications for POLY-V pulleys
Fertigungstoleranzen für die POLY-V Riemenscheiben
Tolérances de fabrication pour les poulies POLY-V
Tolerancias de fabricación de las poleas POLY-V

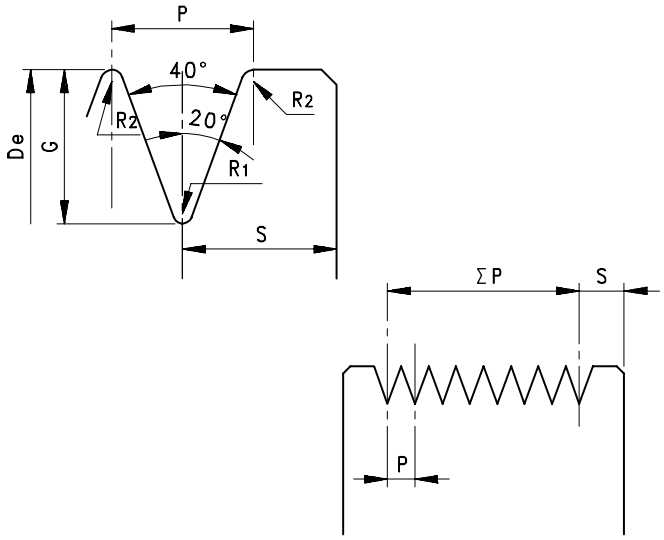

Dimensioni Dimensions Abmessungen Dimensions Dimensiones mm	**Sezione** - Section - Profil- Section- Perfil		
	J	**L**	**M**
P	2,34 ± 0,03	4,70 ± 0,05	9,40 ± 0,08
G	2,21 ± 0,13	5,11 ± 0,13	10,21 ± 0,24
R_2 min.	0,20	0,40	0,75
R_1 max.	0,40	0,40	0,75
S min.	1,80	3,30	6,40
∑ P **Tolleranza** Tolerance Toleranz Tolérance Tolerancia	± 0,30	± 0,30	± 0,30

De mm	**Tolleranza sul diametro esterno** Tolerance on outside diameter Außendurchmesser-Toleranz Tolérance sur le diamètre extérieur Tolerancia sobre el diámetro exterior mm
≤ 74	± 0,25
74 ÷ 200	± 0,50
> 200	± 0,50 + 0,002 **per ogni mm oltre 200** for each mm over 200 für jede mm über 200 pour chaque mm au délà de 200 para cada mm más allá de 200

De mm	**Deviazione radiale** Radial run-out Rundlauftoleranz Désalignement radial Desviación radial mm
≤ 74	0,13
74 ÷ 250	0,25
> 250	0,25 + 0,0004 **per ogni mm oltre 250** for each mm over 250 für jede mm über 250 pour chaque mm au délà de 250 para cada mm más allá de 250

Deviazione assiale Axial run-out Planlauftoleranz Désalignement axial Desviación axial mm
0,002 per mm di diametro esterno [1] 0,002 for mm of outside diameter [1] 0,002 pro mm Außendurchmesser [1] 0,002 par mm de diamètre extérieur [1] 0,002 por mm de diámetro exterior [1]

1) Questo valore non può superare la tolleranza sul diametro esterno.

1) This value must not exceed the outside diameter tolerance.

1) Dieser Wert darf nicht größer als die Toleranz des Außendurchmesser sein.

1) Cette valeur ne doit pas excéder la tolérance sur le diamètre extérieur.

1) Este valor no debe exceder la tolerancia sobre el diámetro exterior.

Materiali

Le pulegge monoblocco sezione J sono costruite in alluminio UNI 6362/68 mentre tutte le altre sono costruite in ghisa G 25 UNI 5007.
La qualità dei materiali, e l'accurata lavorazione, assicurano alle trasmissioni stesse una efficienza, una trasmissibilità di potenza ed una durata ottimale.
Le pulegge in ghisa sono protette da un trattamento di fosfatazione.

Materials

All pulleys are manufactured with cast-iron G 25 UNI 5007, except for monobloc pulleys section J that are manufactured with aluminium UNI 6362/68.
High-standard quality materials and very accurate manufacturing process ensure drive efficiency, outstanding power rating and noticeable service life.
Cast-iron pulleys are provided with a phosphating protection treatment.

Materialien

Die Monoblock-Zahnscheiben mit Profil J werden aus UNI 6362/68 Aluminium hergestellt, während alle anderen aus G 25 UNI 5007 Grauguss hergestellt werden.
Die Qualität der Materialien und die präzise Verarbeitung gewähren optimale Effizienz, Antriebsleistung und Lebensdauer.
Die Grauguss-Zahnscheiben erhalten einen Antioxidationsschutz durch Phosphatierung.

Matériaux

Les poulies monobloc section J sont fabriquées en aluminium UNI 6362/68 tandis que toutes les autres poulies sont fabriquées en fonte G 25 UNI 5007.
La qualité des matériaux et l'usinage soigné donnent aux transmissions un rendement, une capacité de transmettre la puissance et une durée optimaux.
Les poulies en fonte sont protégées par un traitement de phosphatation.

Materiales

Las poleas macizas sección J son fabricadas de aluminio UNI 6362/68 mientras que todas las demás son fabricadas de fundición G 25 UNI 5007.
La calidad de los materiales y la mecanización esmerada aseguran a las transmisiones un rendimiento, una trasmisibilidad de potencia y una duración optimales.
Las poleas de fundición son protegidas por un tratamiento de fosfatación.

Tolleranze di costruzione delle pulegge POLY-V

Tolerance specifications for POLY-V pulleys
Fertigungstoleranzen für die POLY-V Riemenscheiben
Tolérances de fabrication pour les poulies POLY-V
Tolerancias de fabricación de las poleas POLY-V

Equilibratura

Le pulegge sono equilibrate a norme ISO 254 e ISO 1940, qualità G16, alla velocità periferica di 30 m/s con un limite minimo di 5 gr. o 0,2% della massa equivalente della puleggia. Nelle tabelle sottostanti sono indicati i valori approssimati dello squilibrio residuo. Nelle pulegge con diametro inferiore ai 200 mm e con fascia fino a 63 mm non viene effettuata l'equilibratura in quanto sono normalmente lavorate d'utensile su tutte le superfici.

Balancing

The pulleys are balanced to ISO specifications 254 and 1940, quality is G16 at a rim speed of 30 m/s, within the limit of 5 gr. or 0,2% of the equivalent pulley mass. The small-sized pulleys of diameter up to 200 mm and face lower than 63 mm need not be balanced because they are machined on all surfaces.

Auswuchten

Die Zahnscheiben werden nach ISO 254 und ISO 1940 ausgewuchtet. Qualität ist G16 mit einer Umfangsgeschwindigkeit von 30 m/s innerhalb des Grenzwertes von 5 Gr. oder 0,2% der gleichwertige Scheibemasse. Die Zahnscheiben mit Durchmesser bis 200 mm und Flanke bis 63 mm werden nicht ausgewuchtet, da diese voll bearbeitet sind.

Èquilibrage

Les poulies sont equilibrées selon les normes ISO 254 et ISO 1940, qualité G16 à la vitesse périphérique v = 30 m/s, dans la limite de 5 gr. ou 0,2% de la masse equivalente de la poulie. Dans les tables ci-dessous on indique les valeurs approximatives du déséquilibre résiduel. L'équilibrage n'est pas effectué pour les poulies ayant diamètre inférieur à 200 mm et ayant une jante jusqu'à 63 mm, car elles sont normalement usinées sur toutes les surfaces.

Equilibrado

Las poleas se equilibran según normas ISO 254 y ISO 1940, calidad G16 con velocidad periférica v = 30 m/s, dentro del limite de 5 gr. o 0,2% de la masa equivalente de la polea. En las tablas más abajo se indican los valores aproximados del desequilibrio residuo. No se efectúa el equilibrado para las poleas con diámetro inferior a 200 mm y con banda hasta 63 mm puesto que estas poleas son normalmente mecanizadas sobre todas las superficies.

Diametro esterno Outside diameter Außendurchmesser Diamètre extérieur Diámetro exterior mm	**Larghezza puleggia** Pulley width Scheibenbreite Largeur poulie Ancho polea mm	**Max squilibrio** Max unbalance Max Unwucht Max déséquilibre Max desequilibrio g
200 ÷ 300 300 ÷ 600	63 63	6 10
200 ÷ 300 300 ÷ 600 600 ÷ 1000 > 1000	63 ÷ 100	10 15 20 30

Diametro esterno Outside diameter Außendurchmesser Diamètre extérieur Diámetro exterior mm	**Larghezza puleggia** Pulley width Scheibenbreite Largeur poulie Ancho polea mm	**Max squilibrio** Max unbalance Max Unwucht Max déséquilibre Max desequilibrio g
200 ÷ 300 300 ÷ 600 600 ÷ 1000 > 1000	100 ÷ 200	20 30 40 60
200 ÷ 300 300 ÷ 600 600 ÷ 1000 > 1000	> 200	30 45 60 90

Fosfatazione

Questo trattamento viene eseguito sulle pulegge al fine di ottenere una buona protezione antiossidante senza modificare dimensionalmente i profili e le forme dei particolari trattati.
Il procedimento di fosfatazione, che genera sulle superfici dei pezzi un fine deposito microcristallino a base di fosfati di manganese e ferro, viene completato con una impregnazione in olii protettivi che accrescono la resistenza agli agenti ossidanti dello strato microcristallino stesso.
Oltre a ciò la fosfatazione conferisce ai particolari trattati un gradevole aspetto estetico per il colore grigionero che genera sulla superficie degli stessi.

Phosphating

Aimed to reduce oxidation, this surface treatment does not alter the dimensions of the profiles and the shapes of the related parts.
The phosphating process providing the unit surface a thin, microcrystalline manganese phosphate protection shield, is finished by wetting the unit in protective oils capable of giving additional resistance to the microcrystalline shield against the oxidising agents.
Moreover, the black-grey dyestuff ensures a very good-looking pulley surface for the benefit of the entire system.

Phosphatieren

Um einen guten Antioxidationsschutz zu erhalten werden alle POLY - V Keilrippenscheiben phosphatiert.
Diese Oberflächenbehandlung verändert nicht die Abmessungen der Profilen und die Ausführungen der behandelten Teile.
Das Phosphatverfahren bildet auf der Scheibeoberfläche einen mikro-kristallinen Bodensatz aus Mangan- und Eisenphosphaten.
Dieser Bodensatz wird mit einer Ölschicht imprägniert, um eine Sonderbeständigkeit des mikrokristallinen Schutz gegen das Oxidationsmittel zu erreichen.
Dank seinem Grauschwarzfarbton sichert dieser Verfahren ein besonderes gut Aussehen der Scheibeoberfläche.

Phosphatation

Ce traitement est exécuté sur les poulies pour obtenir une bonne protection antioxydante sans modifier dimensionnellement les profils et les formes des pièces traitées.
Le procédé de phosphatation, qui produit sur les surfaces des pièces un fin dépôt microcristallin à base de phosphates de manganèse et de fer, est completé par une imprégnation dans d'huiles protectrices qui augmente la résistance aux agents oxydants de la couche microcristalline même. En plus de cela, la phosphatation donne aux pièces traitées un agréable aspect esthétique dû à la couleur grise-noire qu'elle produit sur leur surface.

Fosfatación

Este tratamiento se efectúa sobre las poleas con el fin de obtener una buena protección antioxidante sin modificar dimensionalmente los perfiles y las formas de los particulares tratados.
El procedimiento de fosfatación que genera sobre las superficies un fino deposito microcristallino a base de fosfatos de manganeso y hierro, es completado con una impregnación de aceites protectivos que aumenta la resistencia a los agentes oxidantes del mismo estrato microcristallino. Además de esto, la fosfatación confiere a los particulares tratados un agradable aspecto estético debido al color gris-negro que genera sobre su superficie.

POGGI® trasmissioni meccaniche s.p.a.

Società unipersonale soggetta ad attività di direzione e coordinamento di MP S.R.L.
Via G. Di Vittorio, 26 40055 Villanova di Castenaso (Bologna) – Italia
Registro Imprese di Bologna – C.F. n. 00314920372 partita I.V.A. n. 00502131204 capitale int.ver. eur 2.000.000,00
Tel.: +39-0516054611 – PEC: poggi@pec.poggispa.com – www.poggispa.com

Ufficio Commerciale:
Domestic Sales Dept.:
Fax: +39-0516054692
vendite@poggispa.com

Ufficio Export:
Export Dept.:
Fax: +39-0516054695
export@poggispa.com

Ufficio Tecnico:
Technical Dept.:
Fax: +39-0516054692
tecnico@poggispa.com

Ufficio Acquisti:
Purchasing Dept.:
Fax : +39-0516054694
acquisti@poggispa.com

Ufficio Amministrativo:
Administration Dept.:
Fax : +39-0516054693
amministrazione@poggispa.com